MELROSE





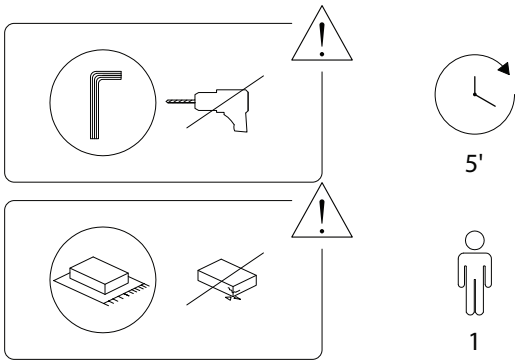

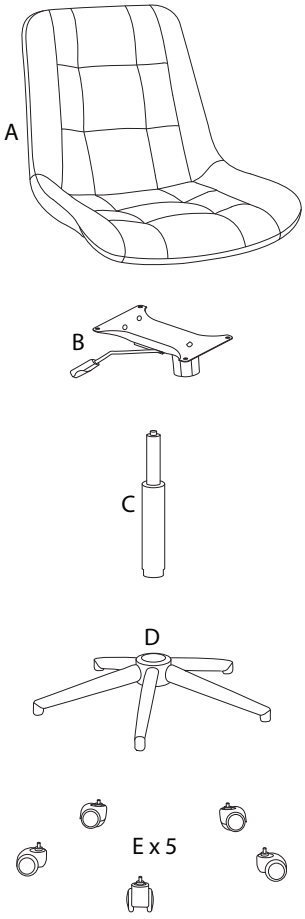

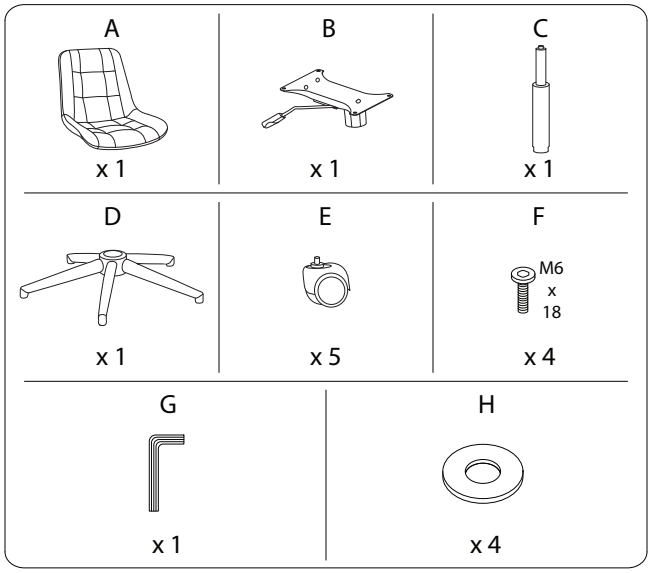

1

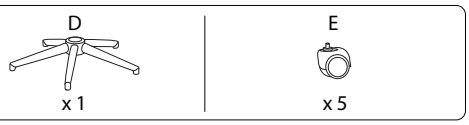

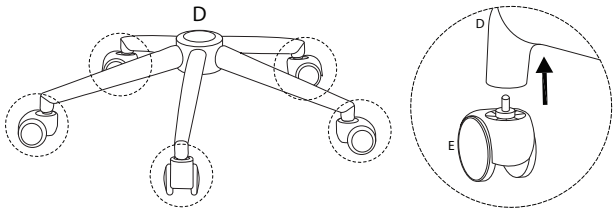

3

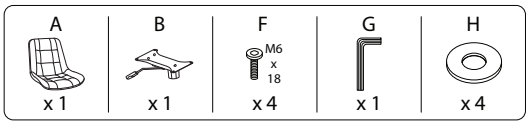

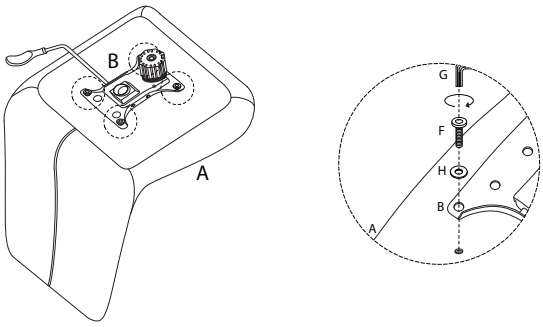

2

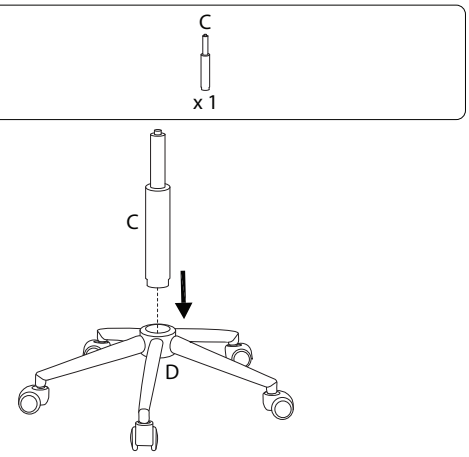

4

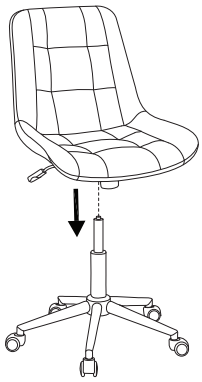

!

