# YERRES

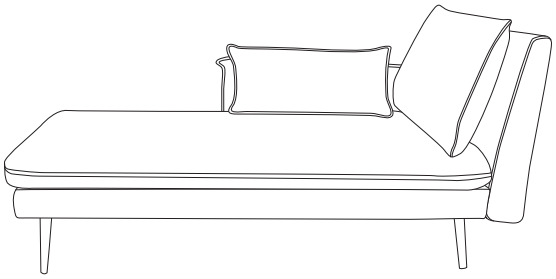

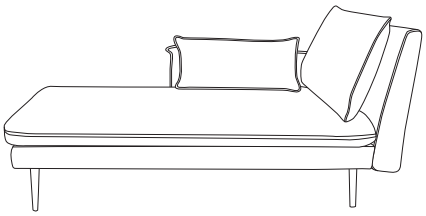

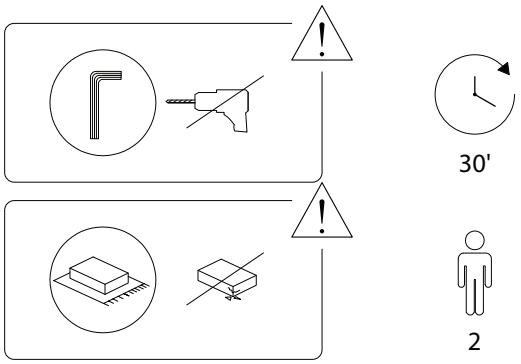


1/5



| A1 | A2 | B | C | D |
|---|---|---|---|---|
| x 1 | x 1 | x 1 | x 1 | x 4 |

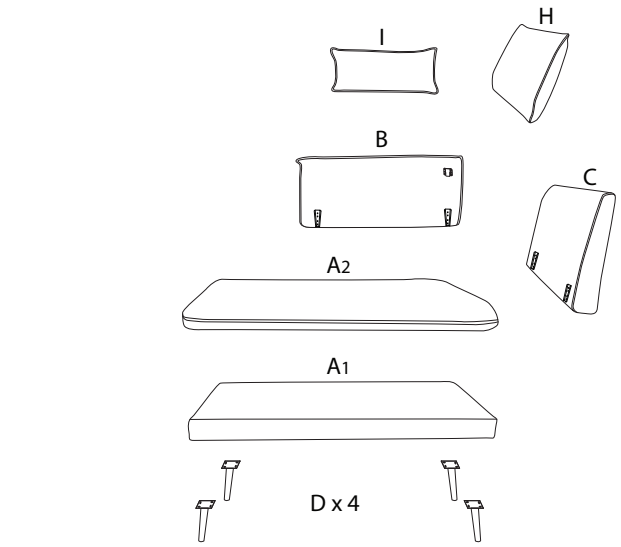


| E | F | G | H | I |
|---|---|---|---|---|
| x 16 | x 1 | M8 x 16 x 16 | x 1 | x 1 |

2/5



## 1

| A1 | D | E | F | G |
|---|---|---|---|---|
| x 1 | x 4 | x 16 | x 1 | M8 x 16 x 16 |

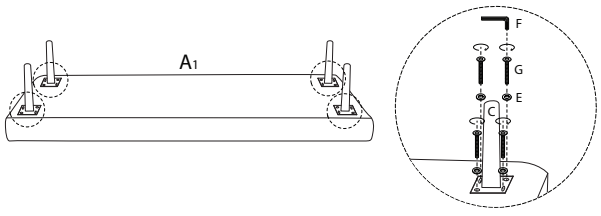


## 2

| C |
|---|
| x 1 |

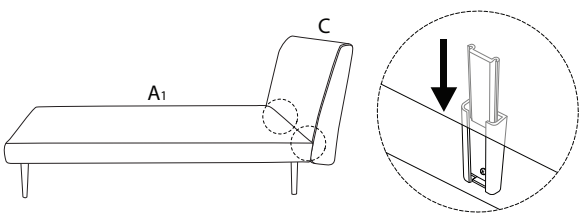


3/5

3

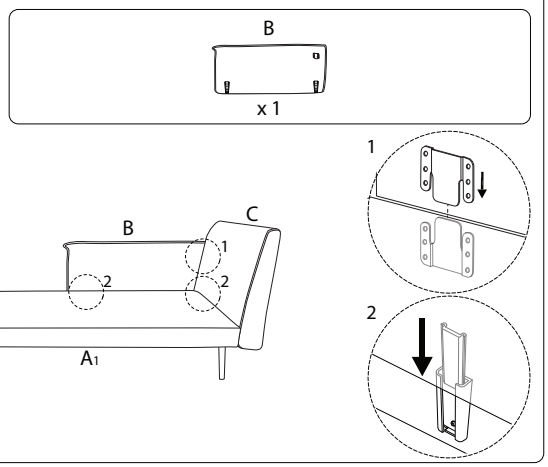


4

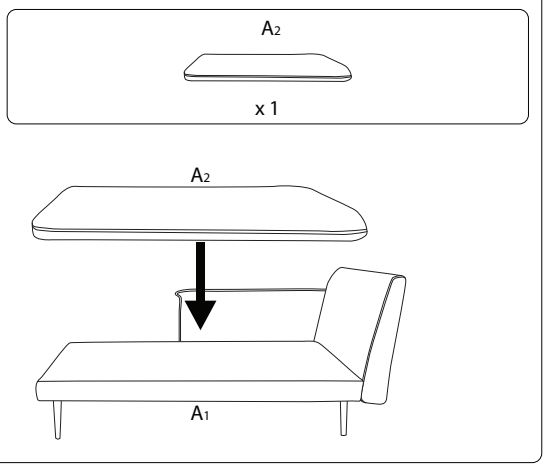


!

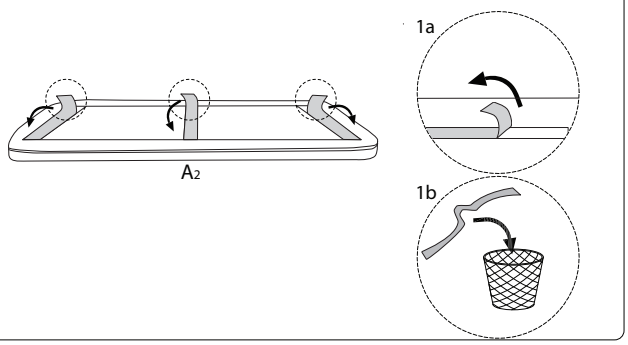


5

