PACCLON

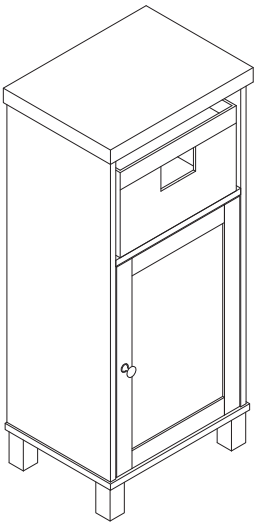

1/14

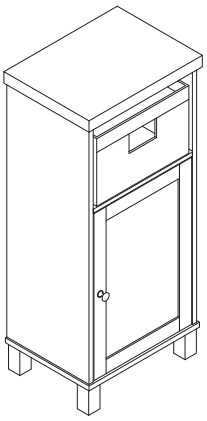

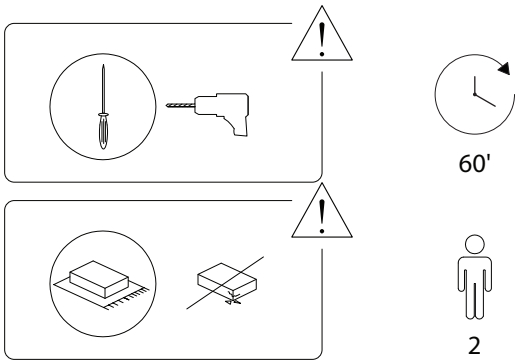

2/14

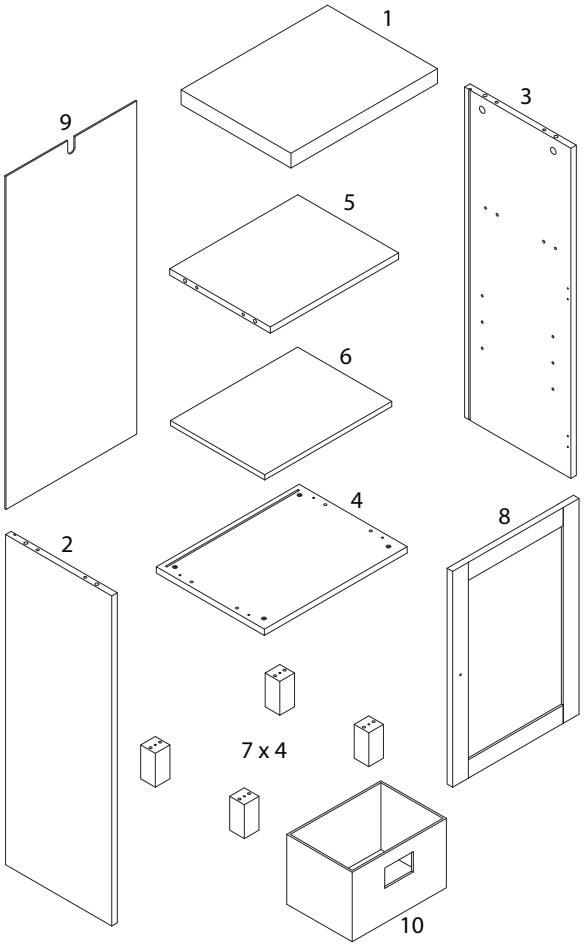

3/14

1 x 1	2 x 1
3 x 1	4 x 1
5 x 1	6 x 1
7 x 4	8 x 1
9 x 1	10 x 1

4/14

A	B	C	D
	 M6 x 35		
x 20	x 8	x 8	x 1

E	F	G	H1
 M3 x 12	 M4 x 35	 M4 x 16	
x 9	x 8	x 1	x 4

H2	I	J	K
 M3 x 14	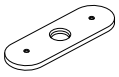	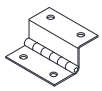	
x 4	x 1	x 2	x 4

L	M	N
 M3 x 14		 M4 x 12
x 2	x 1	x 2

O	P1	P2
		 M4 x 35
x 1	x 1	x 1

1

1	2	3	B	M	O	N	L
x 1	x 1	x 1	M6 x 35 x 8	x 1	x 1	M4 x 12 x 2	M3 x 14 x 2

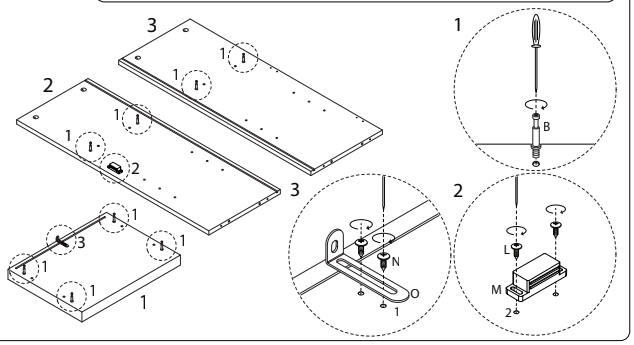

2 x 4

7	A
x 1	x 2

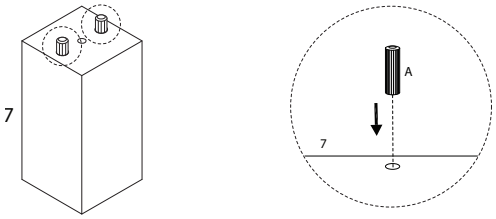

3

4	F
x 1	M4 x 35 x 4

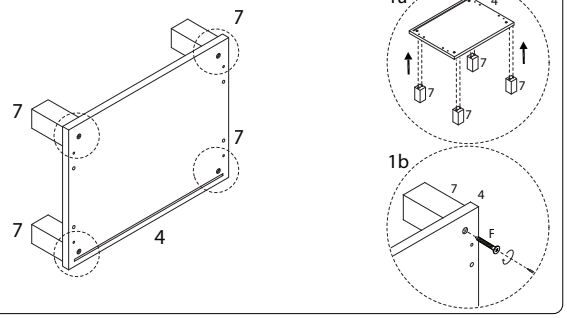

5

C
x 4

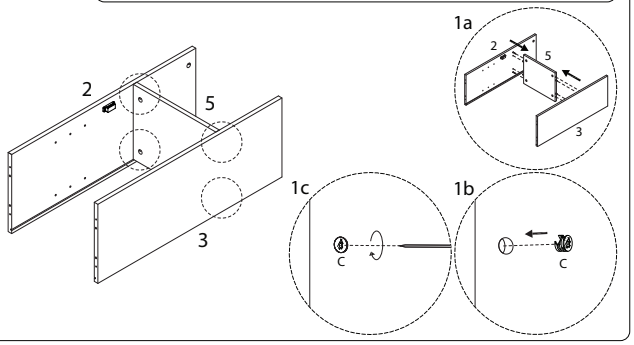

4

5	A
x 1	x 4

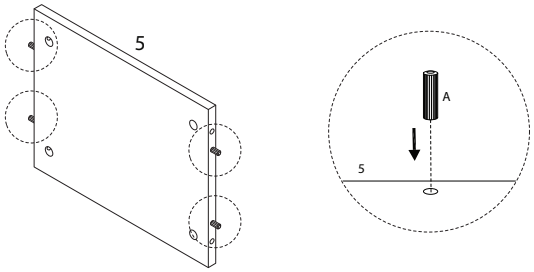

6

A
x 4

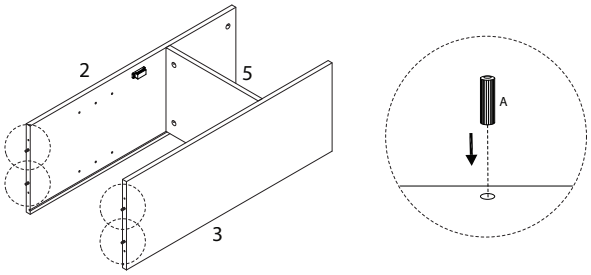

7

F

M4 x 35

x 4

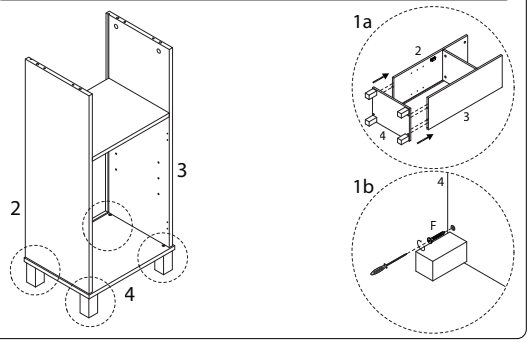

8

9

x 1

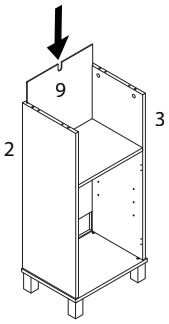

9

A

x 4

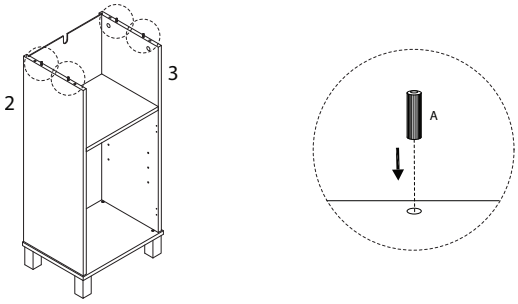

10

C

x 4

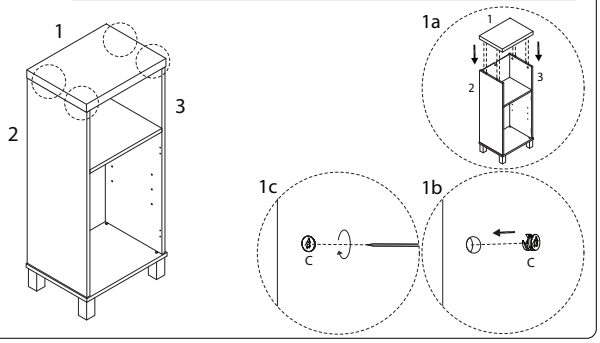

11

8

x 1

E

M3 x 12

x 5

I

x 1

J

x 2

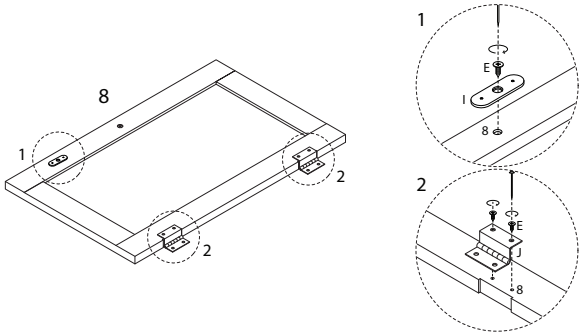

13

E

M3 x 12

x 4

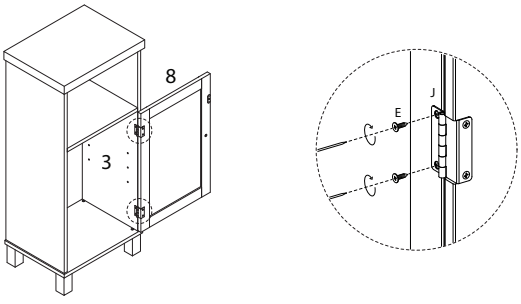

12

D

x 1

G

M4 x 16

x 1

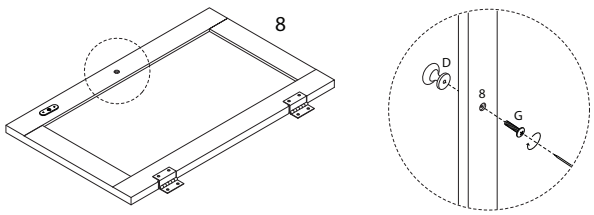

14

H1

x 4

H2

M3 x 14

x 4

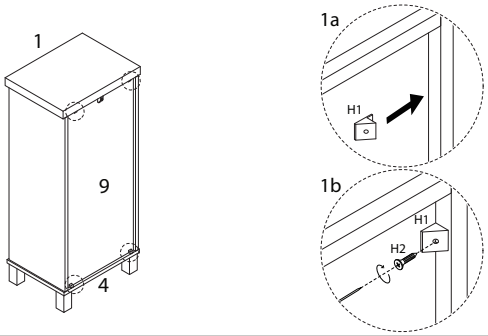

15

K

x 4

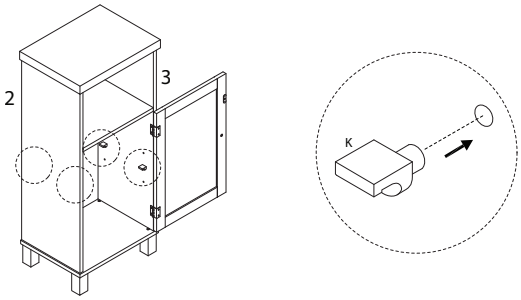

16

6

x 1

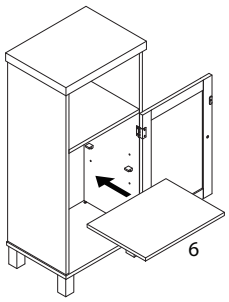

17

10	O	P1	P2
x 1	x 1	x 1	M4 x 35 x 1

