LEONORA

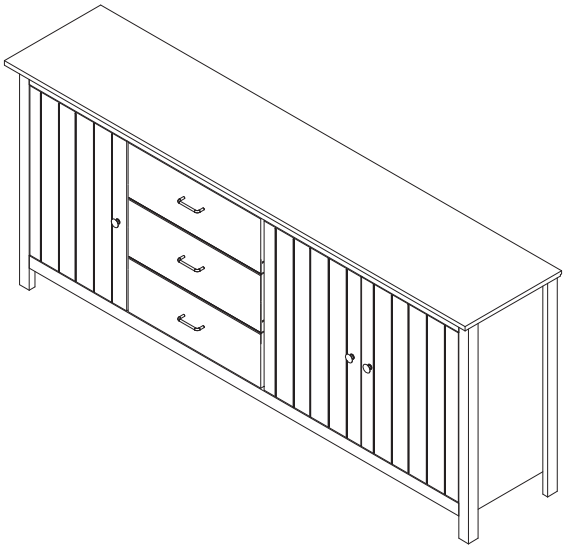

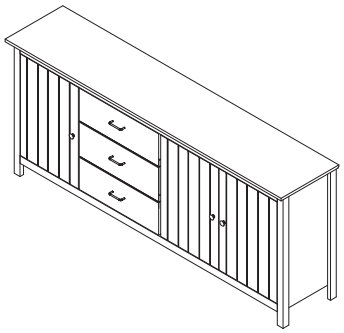

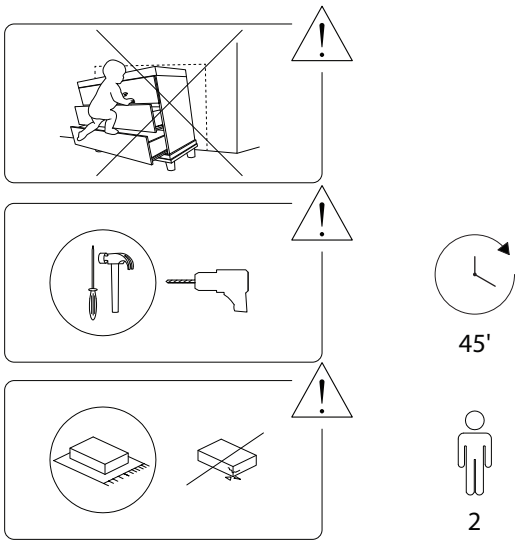
45'
2

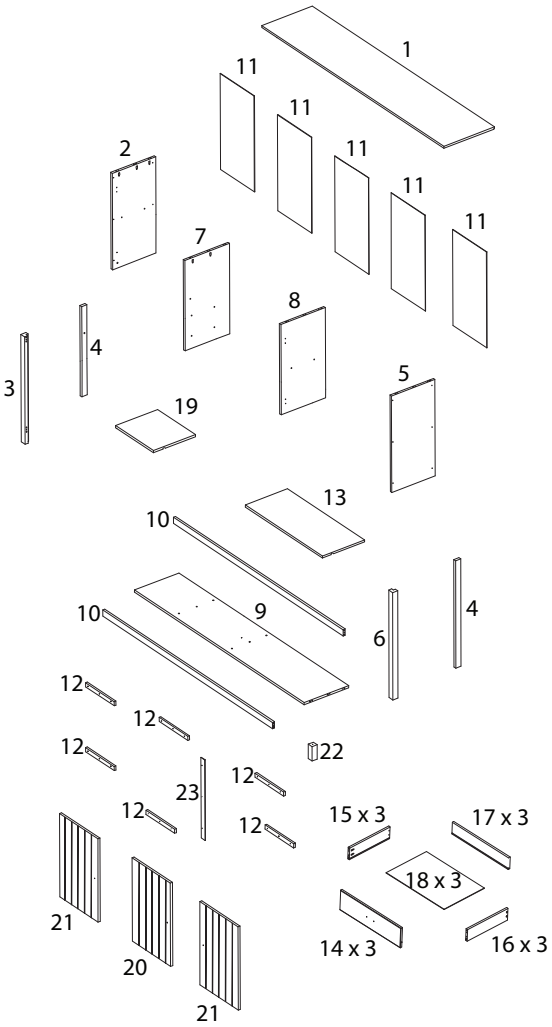
1
11
11
11
11
11
2
7
8
4
3
19
5
13
10
10
9
6
4
12
12
12
22
12
23
12
12
15 x 3
17 x 3
18 x 3
21
20
14 x 3
16 x 3
21

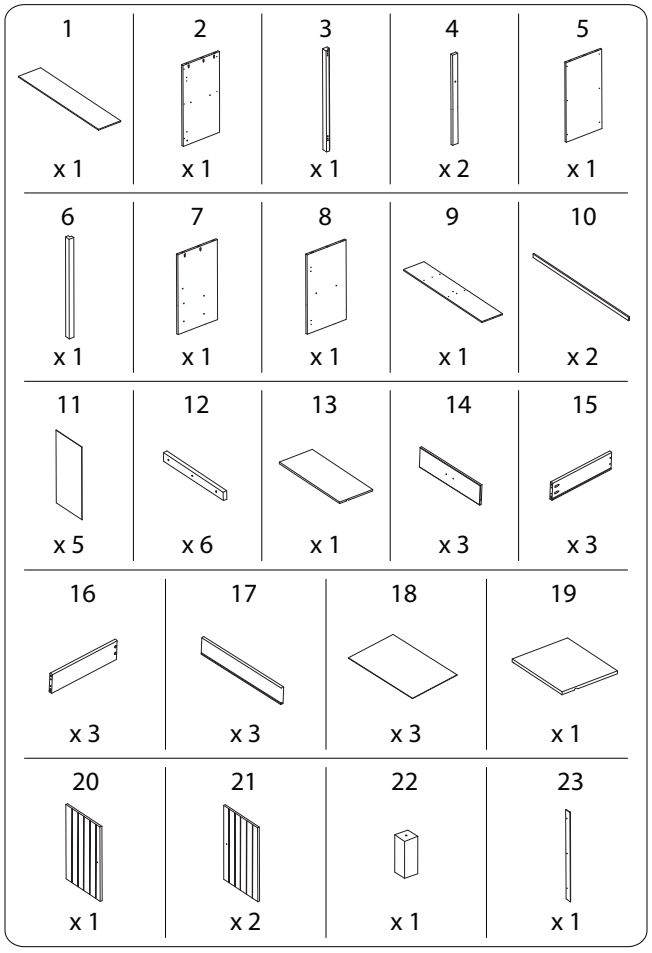
1 x 1
2 x 1
3 x 1
4 x 2
5 x 1
6 x 1
7 x 1
8 x 1
9 x 1
10 x 2
11 x 5
12 x 6
13 x 1
14 x 3
15 x 3
16 x 3
17 x 3
18 x 3
19 x 1
20 x 1
21 x 2
22 x 1
23 x 1

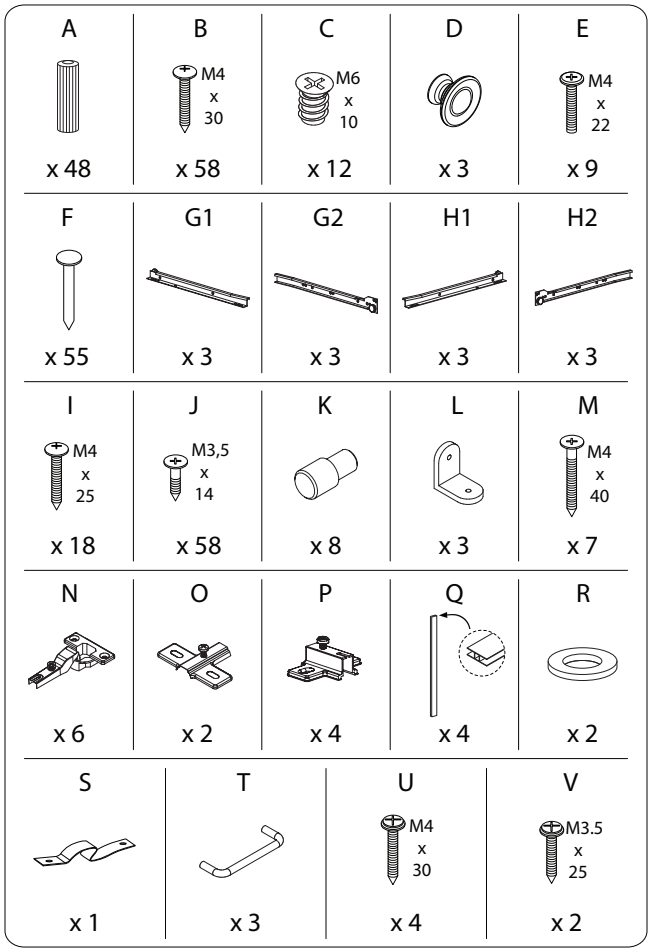
A
x 48
B
M4 x 30
x 58
C
M6 x 10
x 12
D
x 3
E
M4 x 22
x 9
F
x 55
G1
x 3
G2
x 3
H1
x 3
H2
x 3
I
M4 x 25
x 18
J
M3,5 x 14
x 58
K
x 8
L
x 3
M
M4 x 40
x 7
N
x 6
O
x 2
P
x 4
Q
x 4
R
x 2
S
x 1
T
x 3
U
M4 x 30
x 4
V
M3.5 x 25
x 2

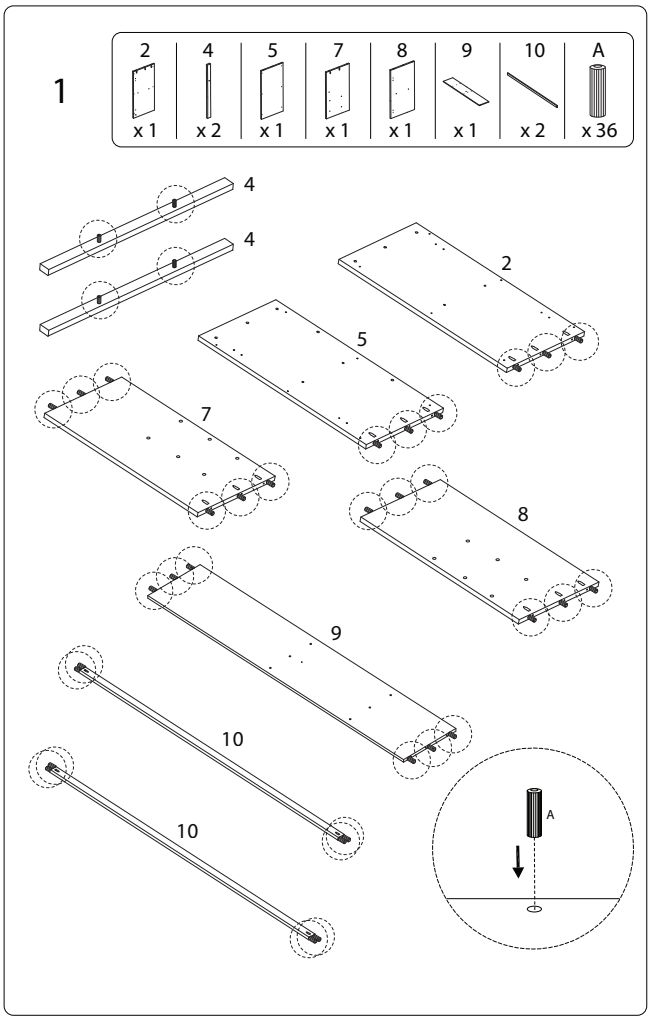
1
2 x 1
4 x 2
5 x 1
7 x 1
8 x 1
9 x 1
10 x 2
A x 36
4
4
2
5
7
8
9
10
10
A

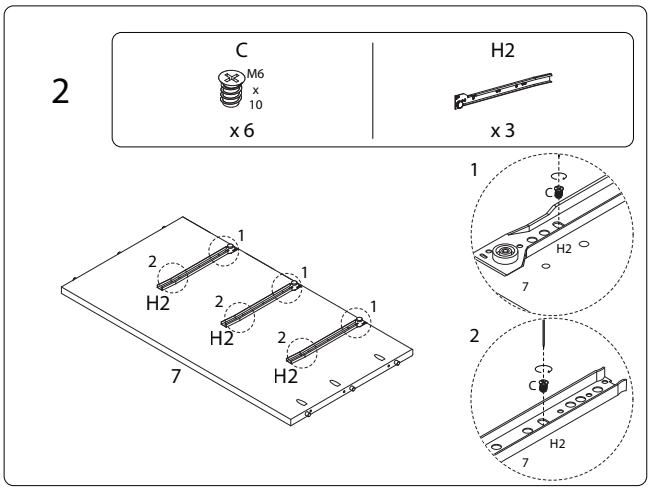
2
C
M6 x 10
x 6
H2
x 3
1
2
H2
7
1
C
H2
7
2
C
H2
7

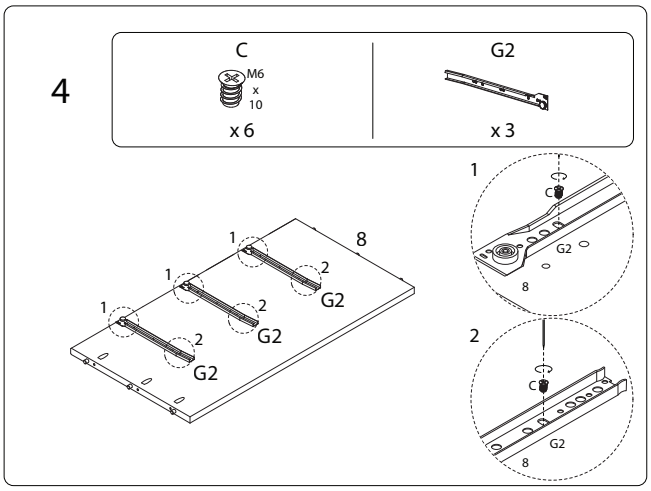
4
C
M6 x 10
x 6
G2
x 3
1
2
G2
8
1
C
G2
8
2
C
G2
8

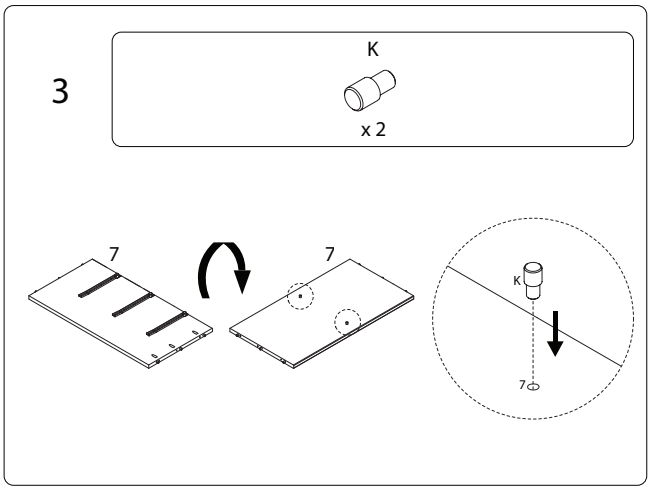
3
K
x 2
7
7
K
7

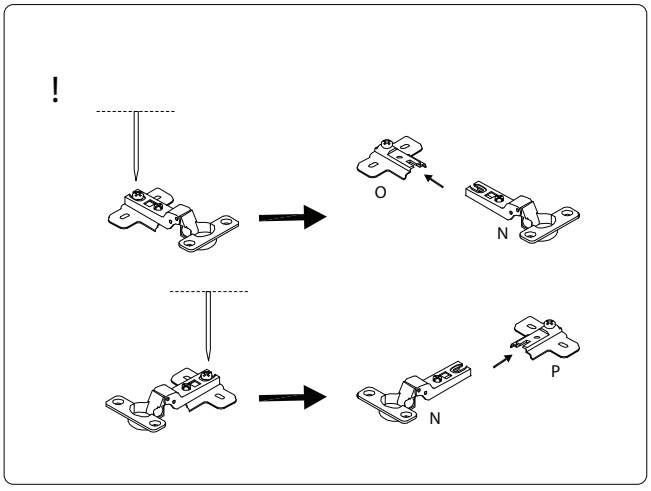
!
O
N
N
P

5

J	K	O
M3,5 x 14		
x 4	x 2	x 2

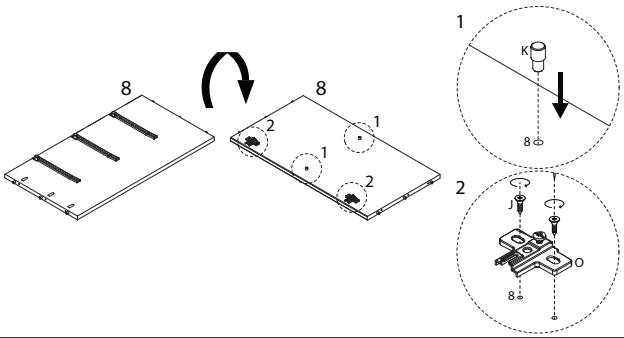

6

3	6	B
		M4 x 30
x 1	x 1	x 12

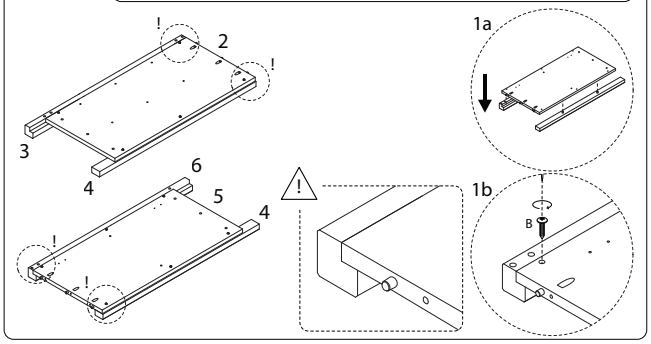

7

J	K	P
M3,5 x 14		
x 8	x 4	x 4

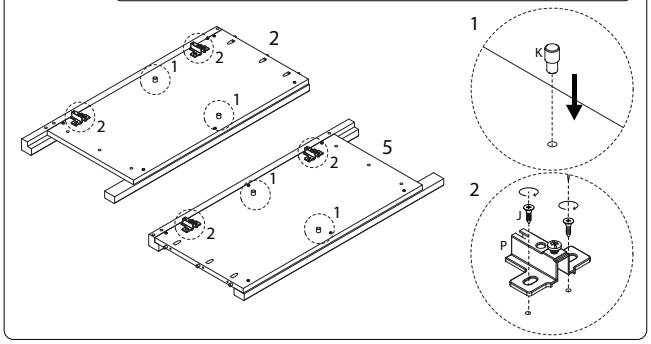

8

22	M
	M4 x 40
x 1	x 7

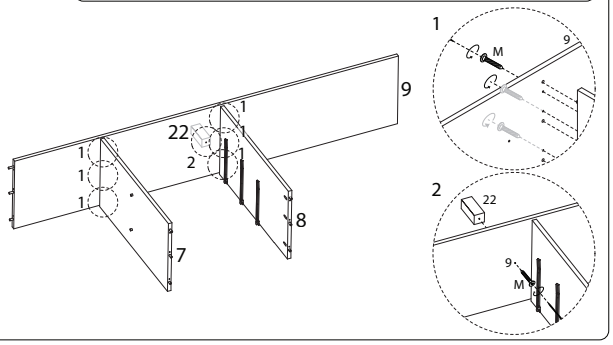

9

B
M4 x 30
x 5

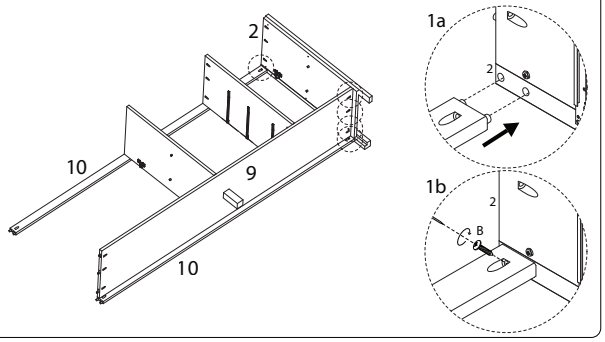

11

1	B	J	L
	M4 x 30	M3,5 x 14	
x 1	x 12	x 6	x 3

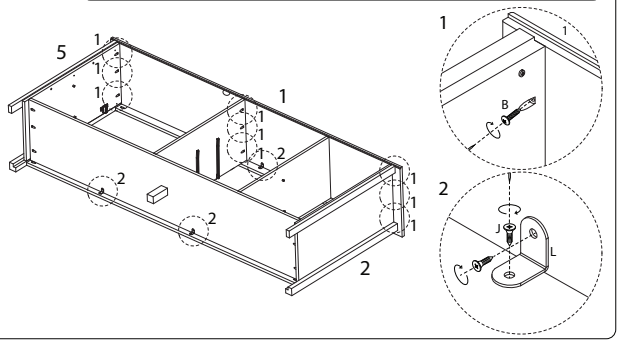

10

B
M4 x 30
x 5

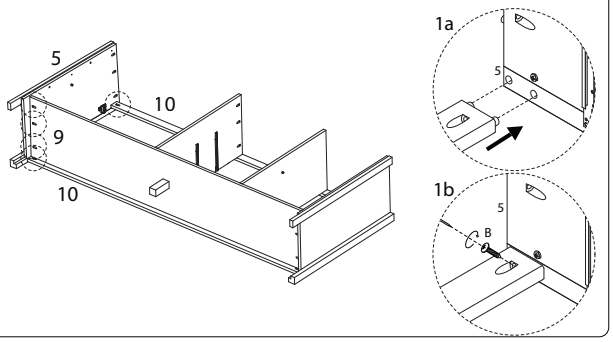

12

11	Q
x 5	x 4

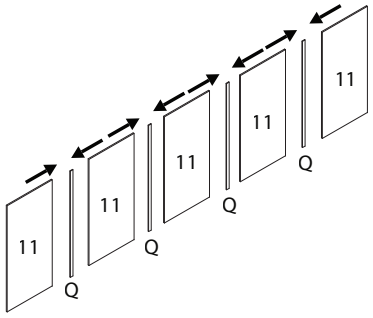

13

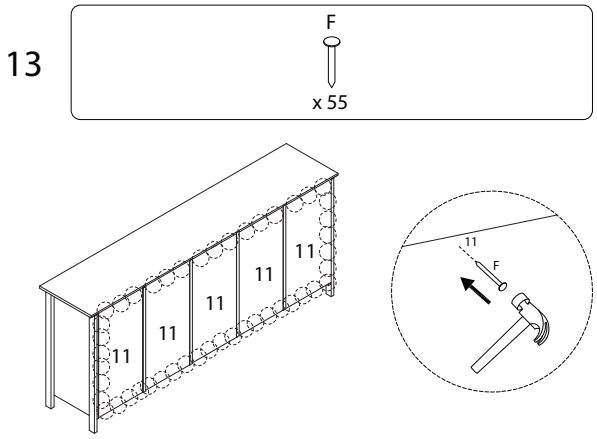

14

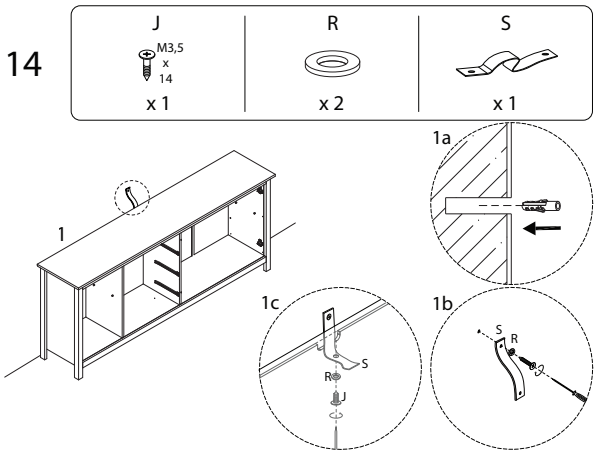

15 x 3

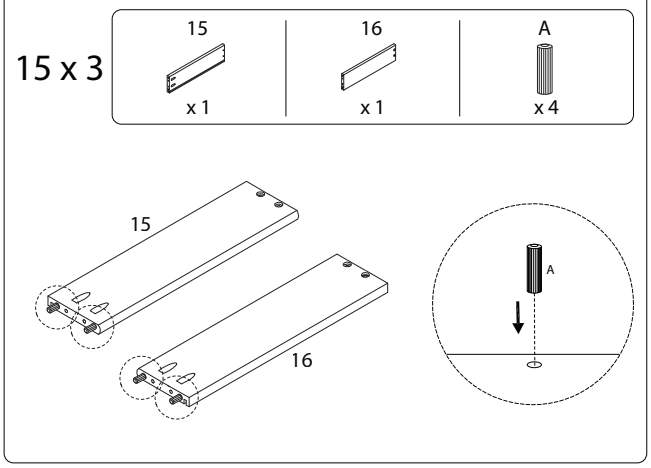

16 x 3

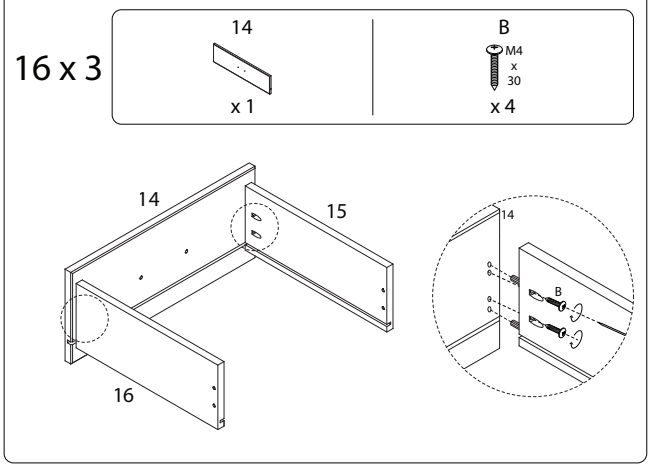

17 x 3

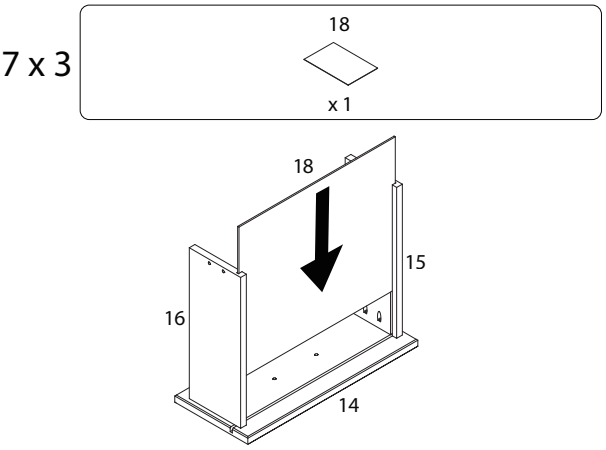

18 x 3

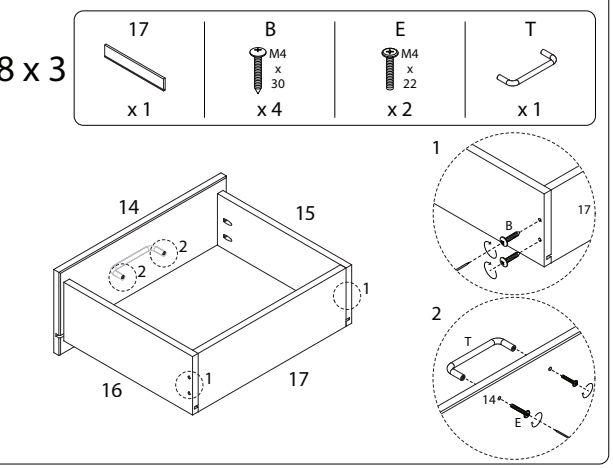

19 x 3

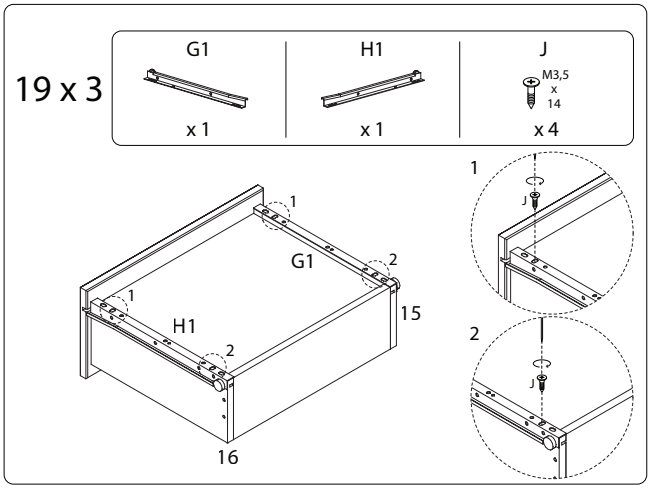

20

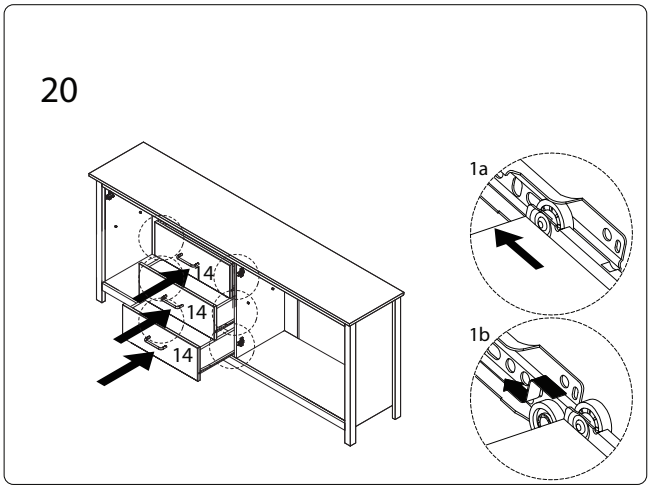

21

13	19
x 1	x 1

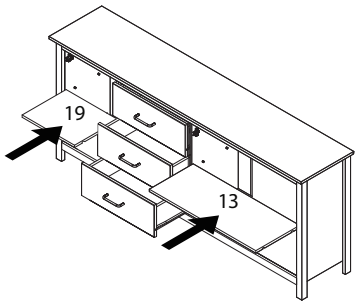

22

20	21	23	J	N
x 1	x 2	x 1	M3,5 x 14 x 15	x 6

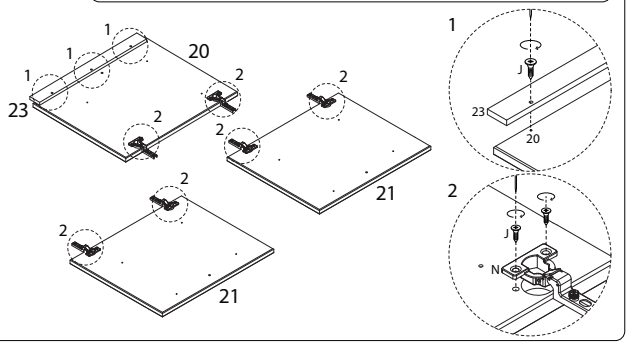

23

12	I
x 6	M4 x 25 x 18

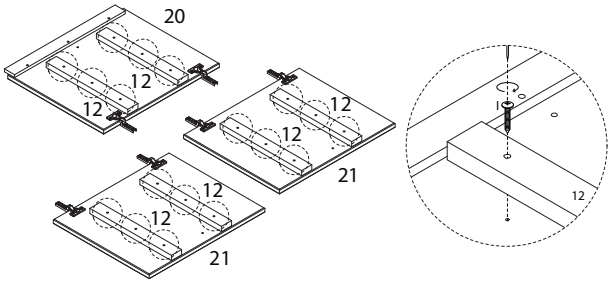

24

D	E
x 3	M4 x 22 x 3

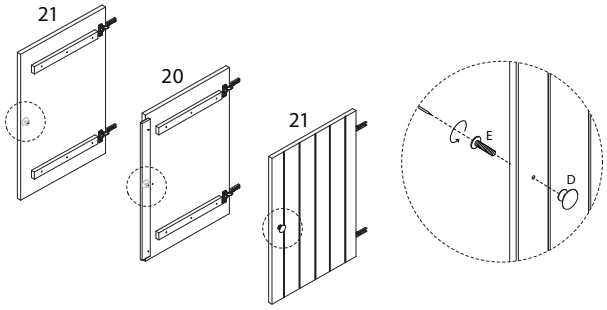

25

U	V
M4 x 30 x 4	M3.5 x 25 x 2

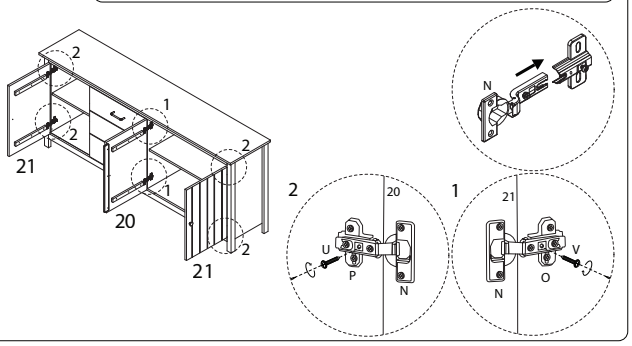

26

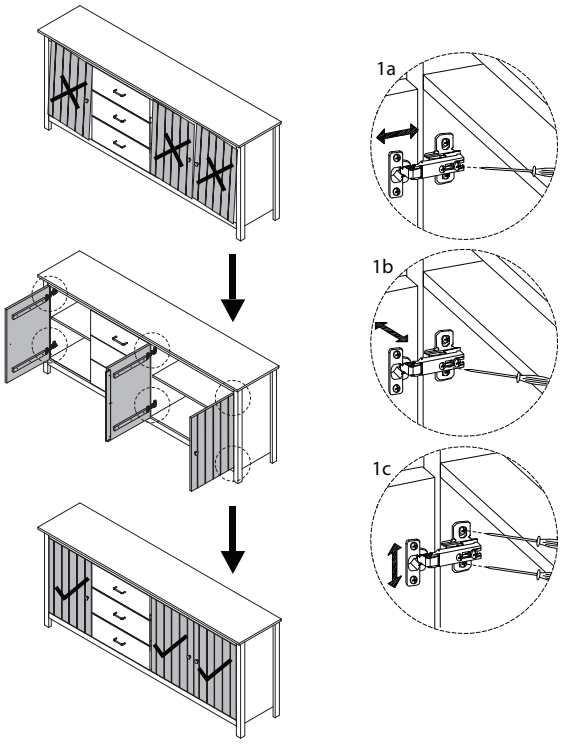

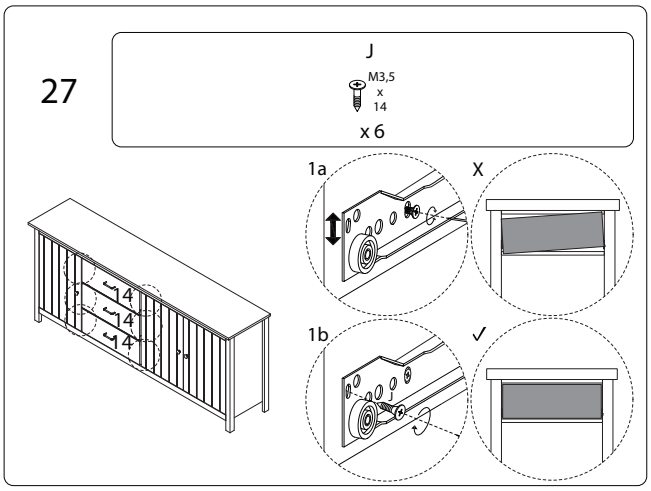

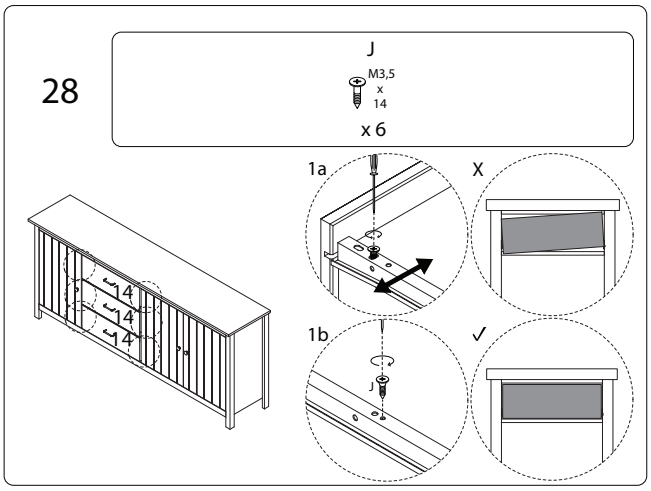

2545/LEONORA/150526/