NANTERRE

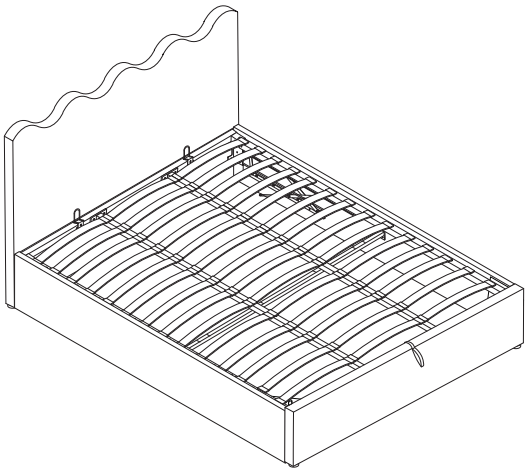

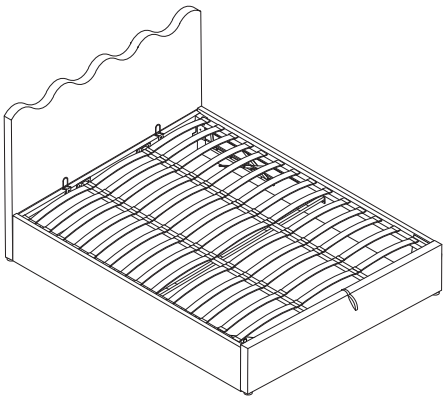

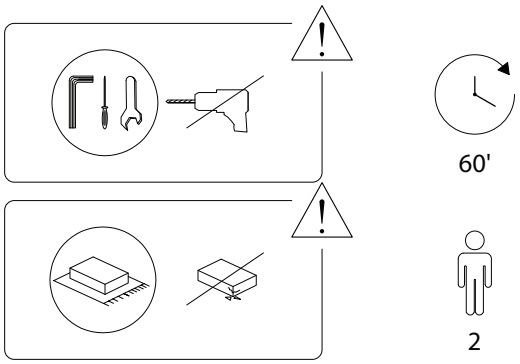
60'
2

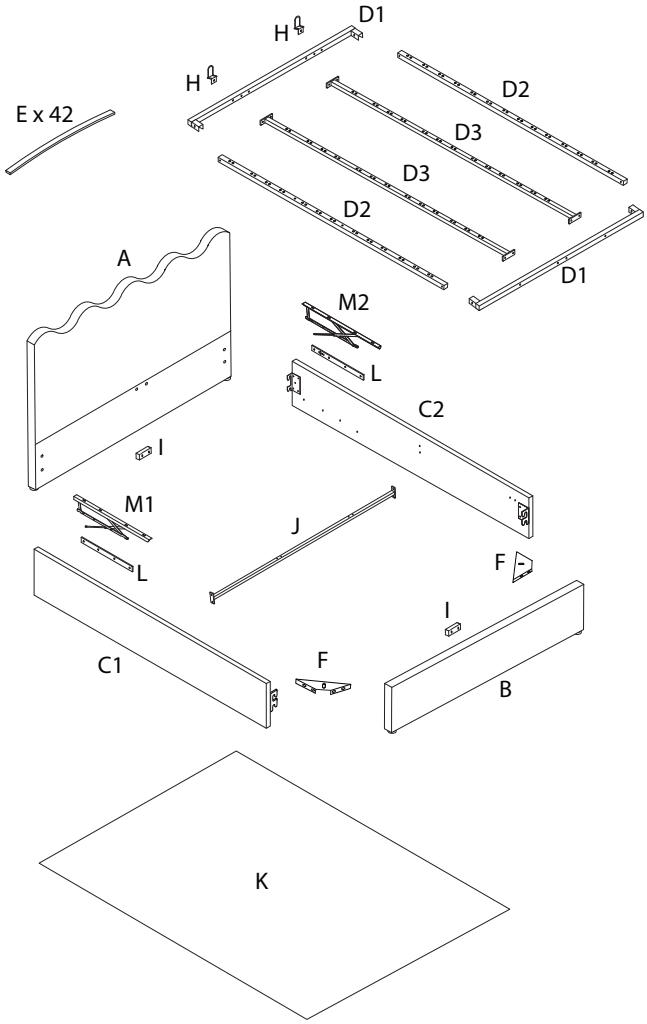
H
D1
H
D2
E x 42
D3
D3
D2
D1
A
M2
L
C2
I
M1
J
L
F
I
C1
F
B
K

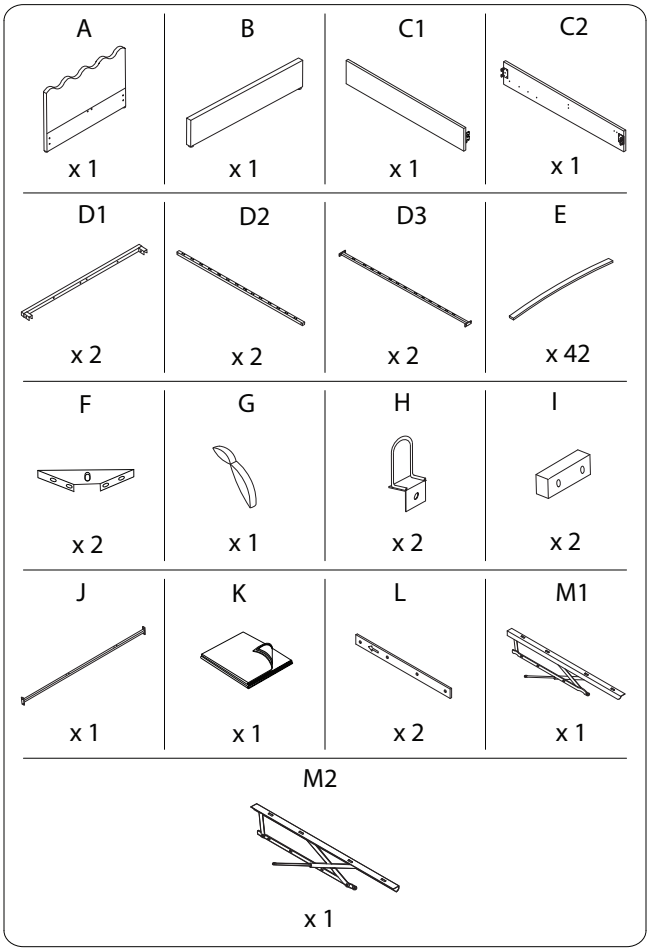
A
x 1
B
x 1
C1
x 1
C2
x 1
D1
x 2
D2
x 2
D3
x 2
E
x 42
F
x 2
G
x 1
H
x 2
I
x 2
J
x 1
K
x 1
L
x 2
M1
x 1
M2
x 1

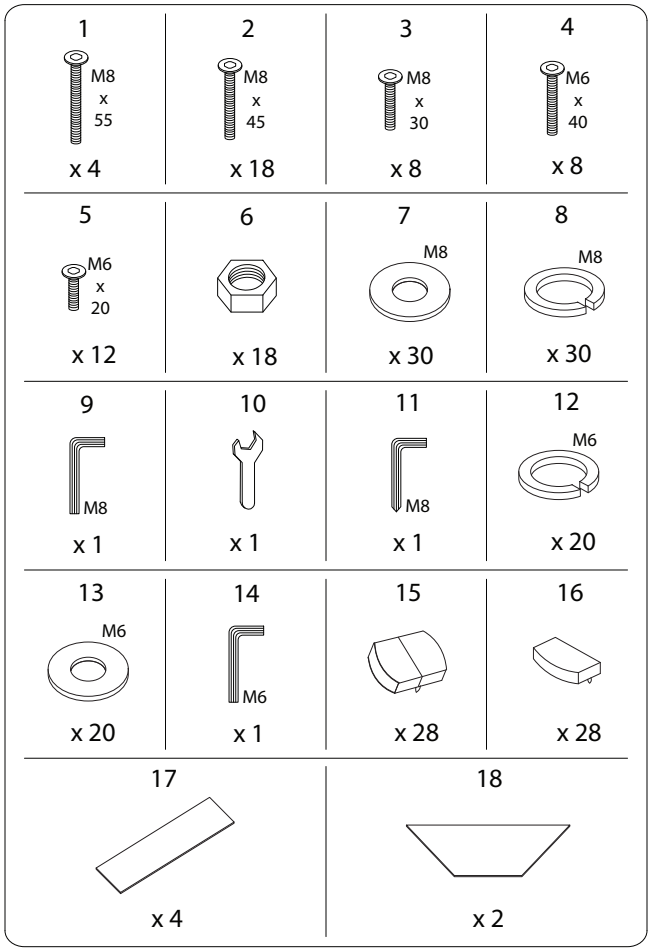
1
M8 x 55
x 4
2
M8 x 45
x 18
3
M8 x 30
x 8
4
M6 x 40
x 8
5
M6 x 20
x 12
6
x 18
7
M8
x 30
8
M8
x 30
9
M8
x 1
10
x 1
11
M8
x 1
12
M6
x 20
13
M6
x 20
14
M6
x 1
15
x 28
16
x 28
17
x 4
18
x 2

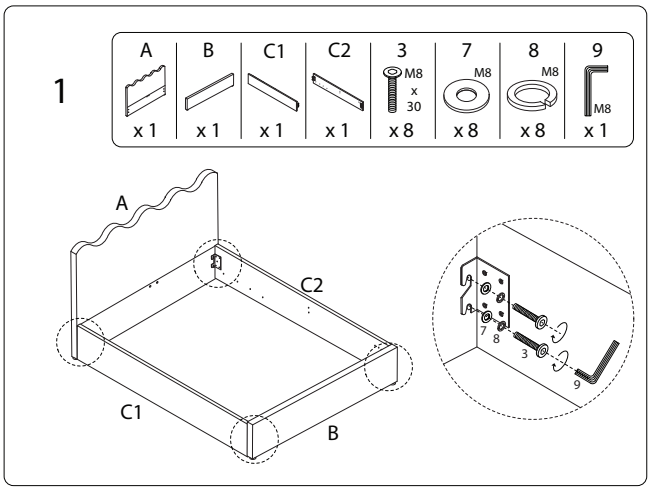
1
A
x 1
B
x 1
C1
x 1
C2
x 1
3
M8 x 30
x 8
7
M8
x 8
8
M8
x 8
9
M8
x 1
A
C2
C1
B
7
8
3
9

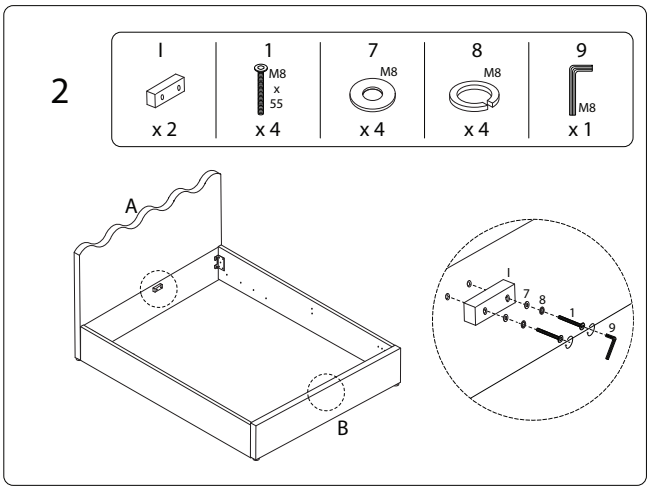
2
I
x 2
1
M8 x 55
x 4
7
M8
x 4
8
M8
x 4
9
M8
x 1
A
B
I
7
8
1
9

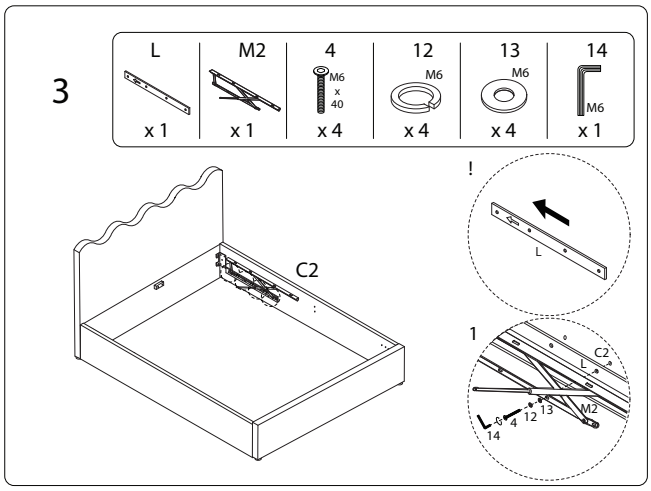
3
L
x 1
M2
x 1
4
M6 x 40
x 4
12
M6
x 4
13
M6
x 4
14
M6
x 1
C2
!
L
1
C2
L
M2
13
12
4
14

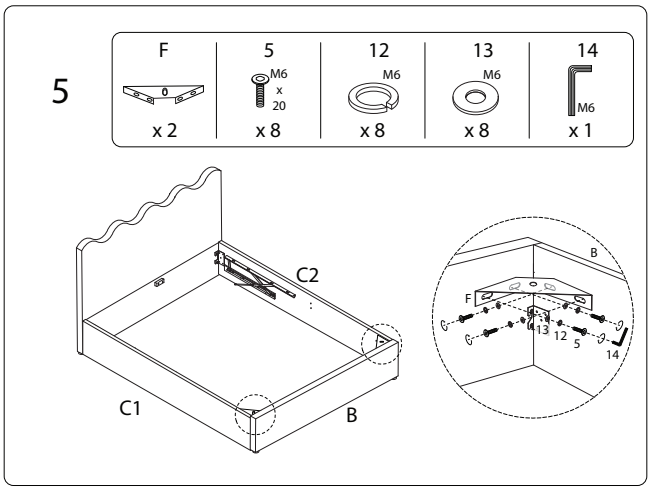
5
F
x 2
5
M6 x 20
x 8
12
M6
x 8
13
M6
x 8
14
M6
x 1
C2
C1
B
B
F
13
12
5
14

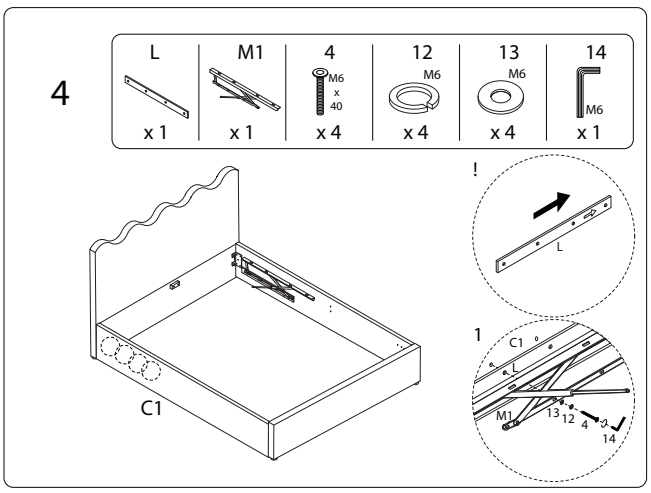
4
L
x 1
M1
x 1
4
M6 x 40
x 4
12
M6
x 4
13
M6
x 4
14
M6
x 1
C1
!
L
1
C1
L
M1
13
12
4
14

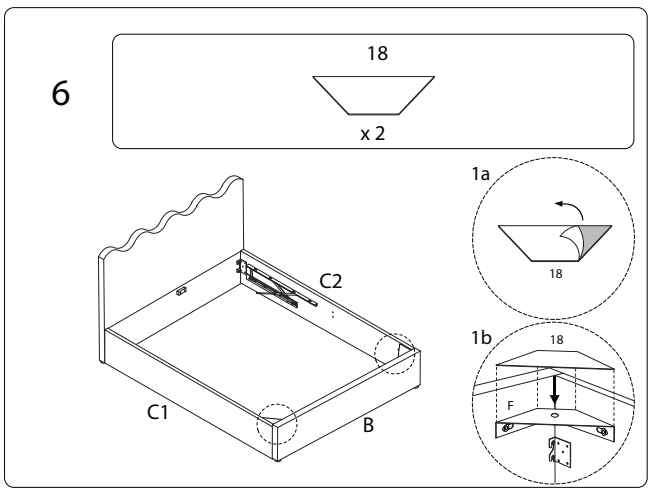
6
18
x 2
C2
C1
B
1a
18
1b
18
F

7

J	5	12	13	14
x 1	M6 x 20 x 4	M6 x 4	M6 x 4	M6 x 1

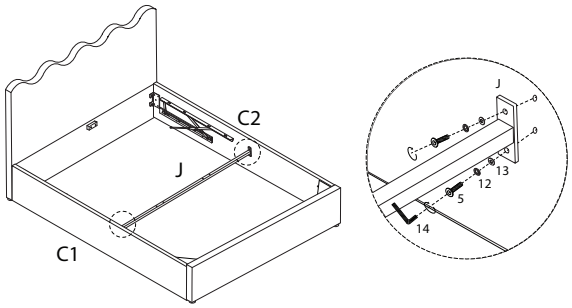

8

17
x 4

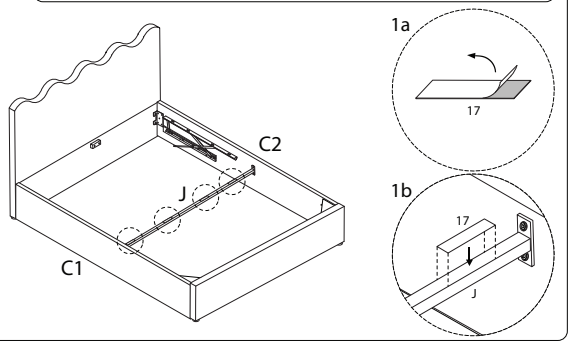

9

D1	H	2	6	7	8	9	10
x 1	x 2	M8 x 45 x 2	x 2	M8 x 2	M8 x 2	M8 x 1	x 1

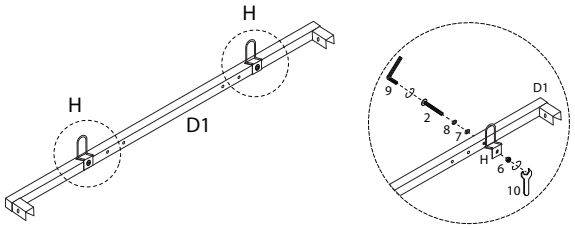

10

D1	G
x 1	x 1

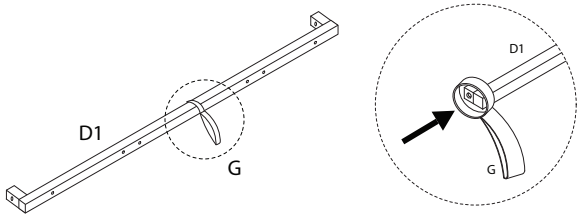

11

D2	2	6	7	8	9	10
x 2	M8 x 45 x 4	x 4	M8 x 4	M8 x 4	M8 x 1	x 1

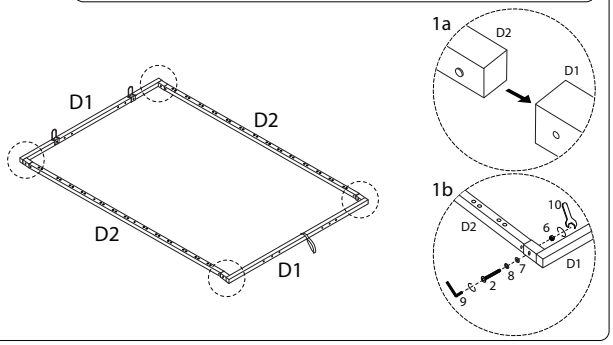

12

D3	2	6	7	8	9	10
x 2	M8 x 45 x 8	x 8	M8 x 8	M8 x 8	M8 x 1	x 1

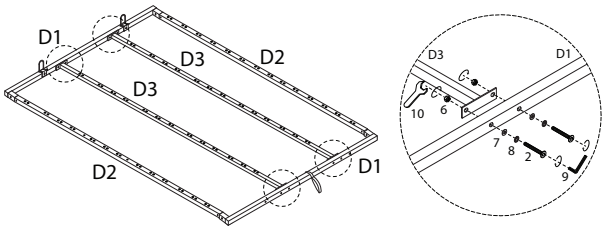

13

2	6	7	8	9	10
M8 x 45 x 4	x 4	M8 x 4	M8 x 4	M8 x 1	x 1

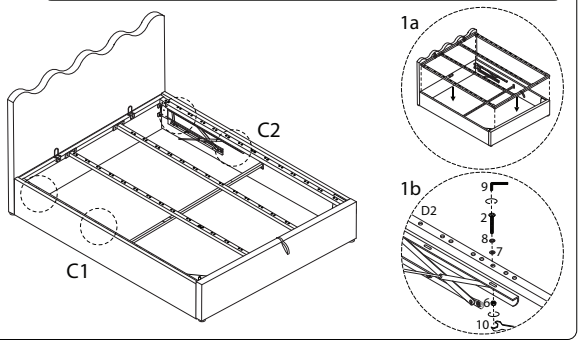

14 x 14

E	15	16
x 3	x 2	x 2

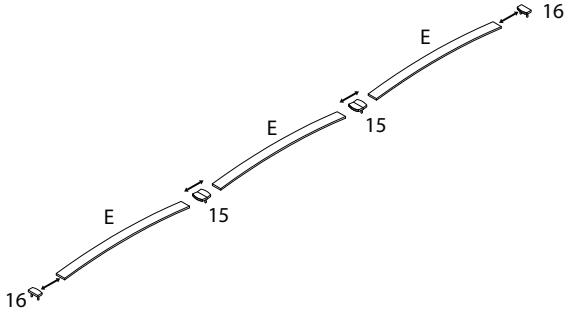

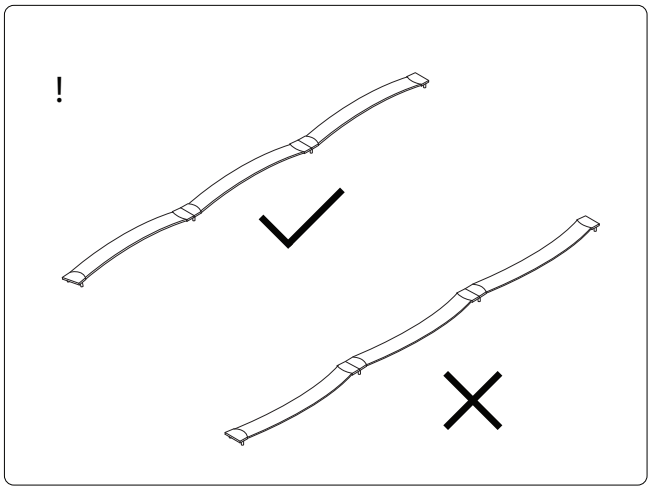
!

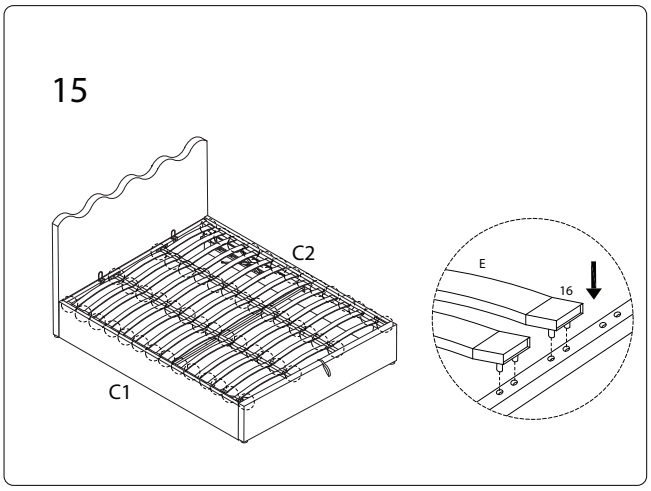
15
C2
C1
E
16

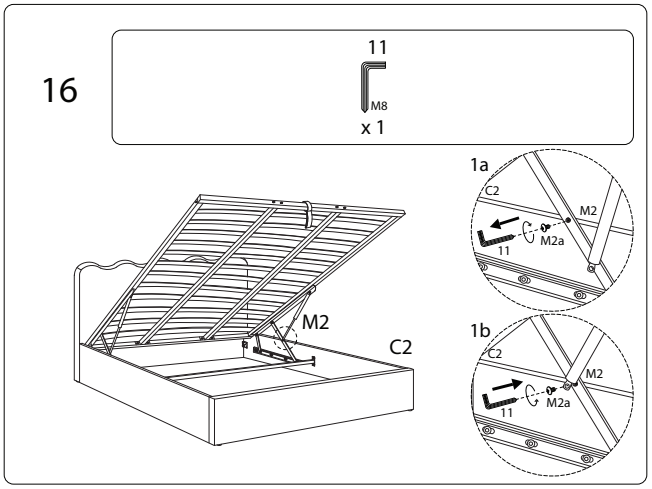
16
11
M8
x 1
M2
C2
1a
C2
M2
M2a
11
1b
C2
M2
M2a
11

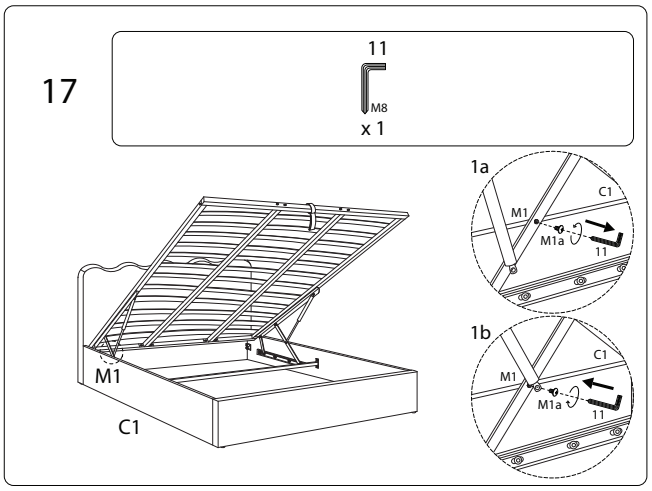
17
11
M8
x 1
M1
C1
1a
C1
M1
M1a
11
1b
C1
M1
M1a
11

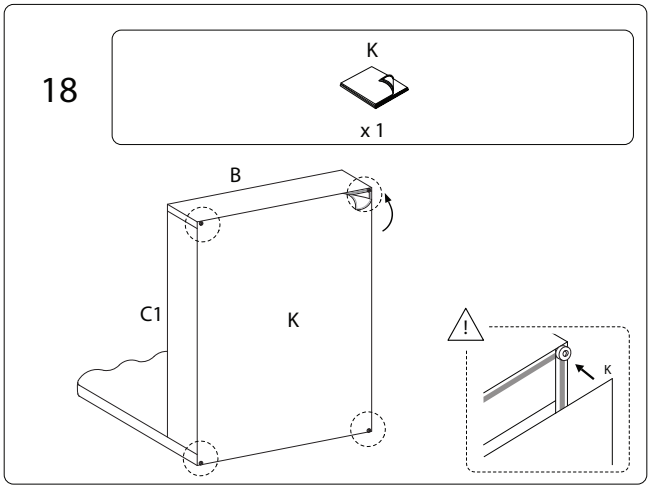
18
K
x 1
B
C1
K
!
K