SAJAMA

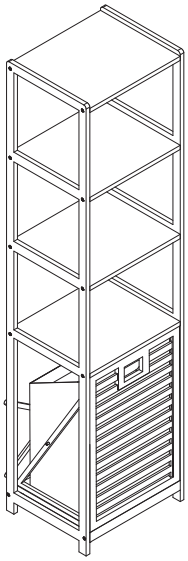

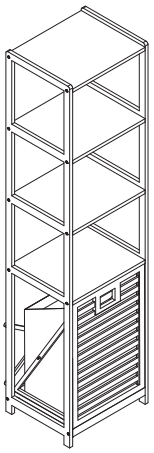

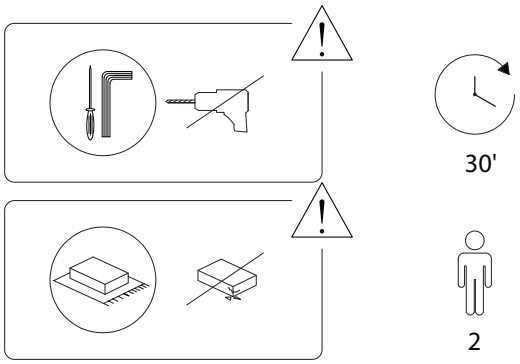

2213/SAJAMA/061126

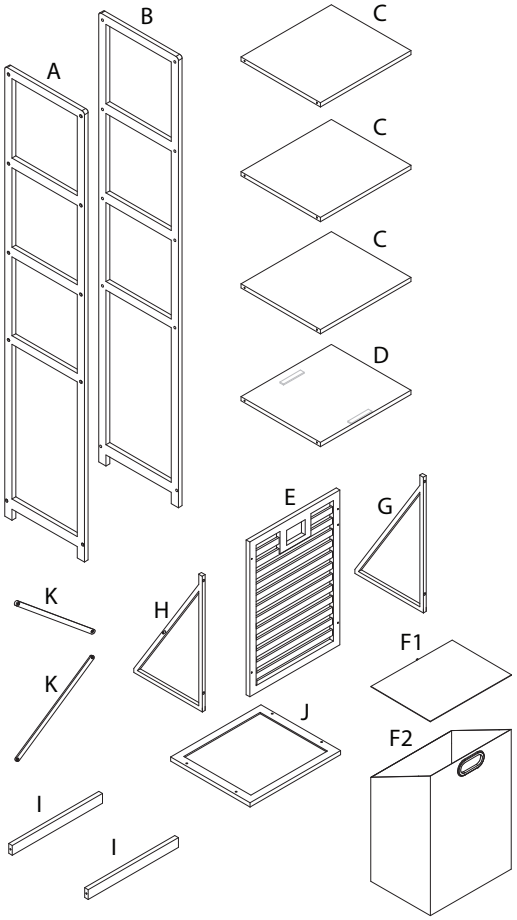

2213/SAJAMA/061126

A x 1	B x 1	C x 3
D x 1	E x 1	F1 x 1
F2 x 1	H x 1	G x 1
I x 2	J x 1	K x 2

1	2	3	4	5
x 2	M5 x 35 x 20	M4 x 25 x 8	M3 x 12 x 4	x 1

2213/SAJAMA/061126

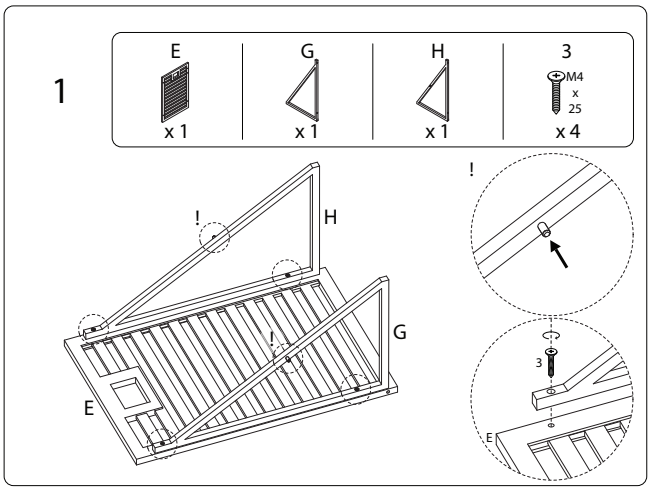
1
E
x 1
G
x 1
H
x 1
3
M4
x
25
x 4
!
H
G
E
3
E

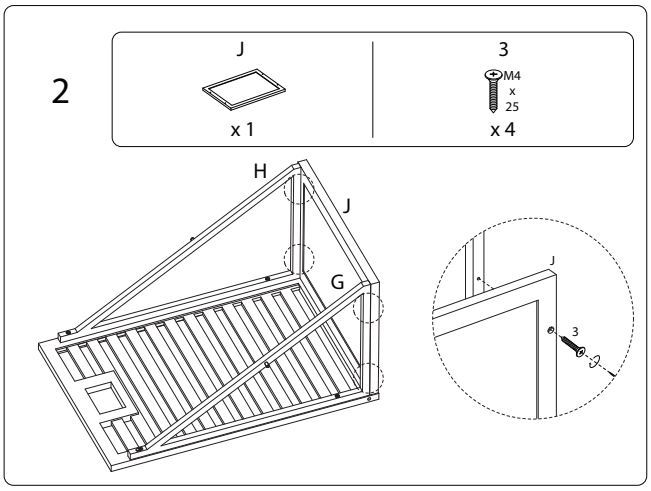
2
J
x 1
3
M4
x
25
x 4
H
J
G
J
3

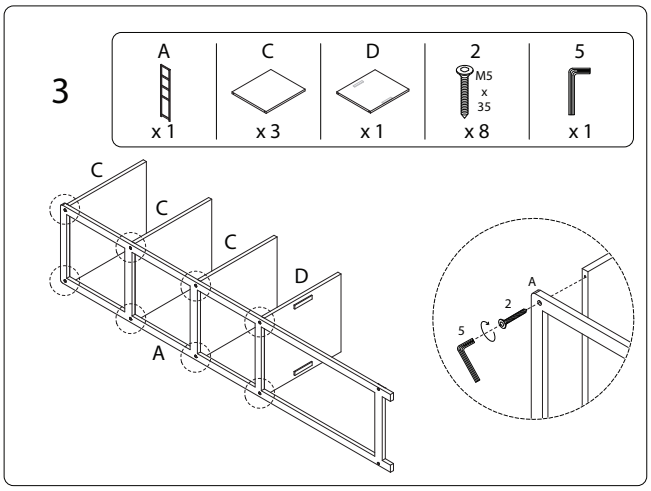
3
A
x 1
C
x 3
D
x 1
2
M5
x
35
x 8
5
x 1
C
C
C
D
A
A
2
5

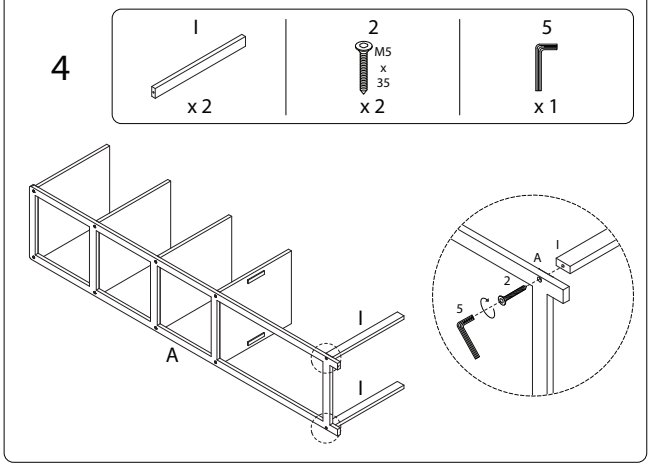
4
I
x 2
2
M5
x
35
x 2
5
x 1
I
A
I
A
I
2
5

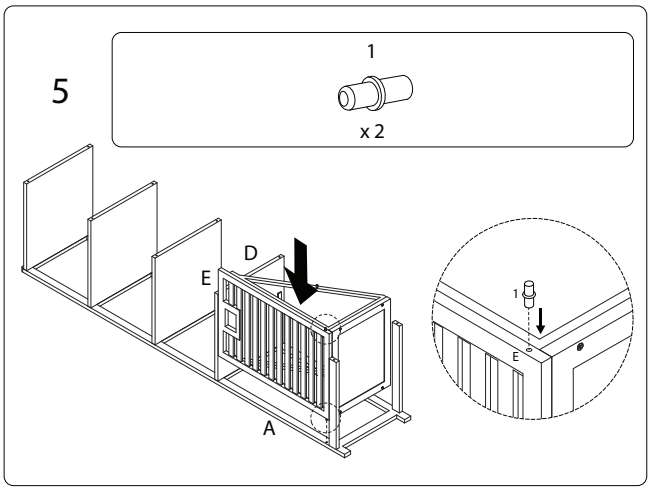
5
1
x 2
D
E
A
1
E

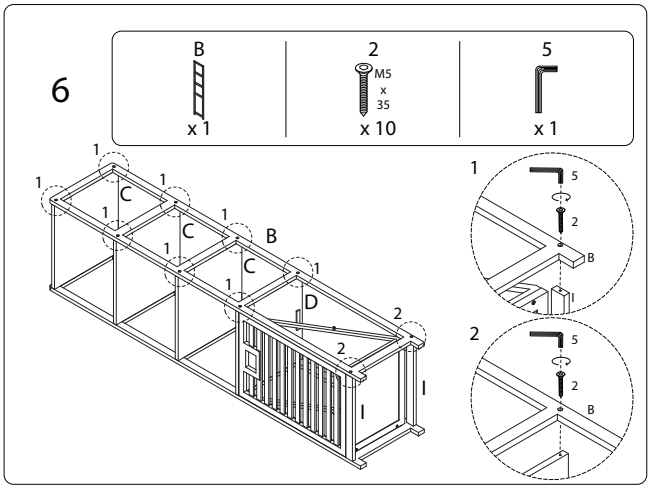
6
B
x 1
2
M5
x
35
x 10
5
x 1
1
C
C
B
C
D
2
I
I
1
5
2
B
I
2
5
2
B

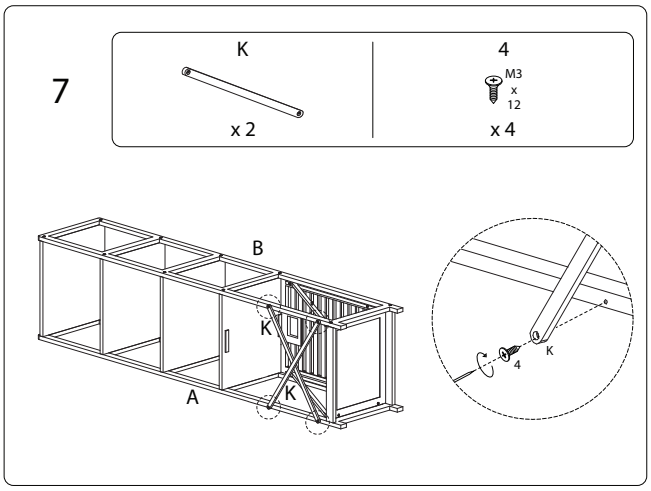
7
K
x 2
4
M3
x
12
x 4
B
K
K
A
4
K

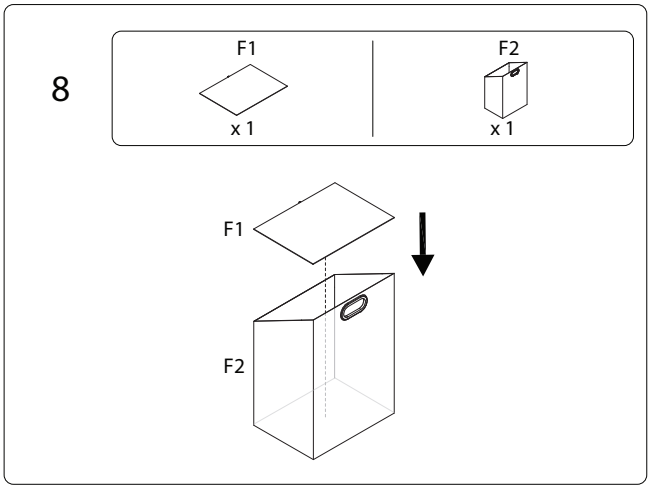
8
F1
x 1
F2
x 1
F1
F2

9

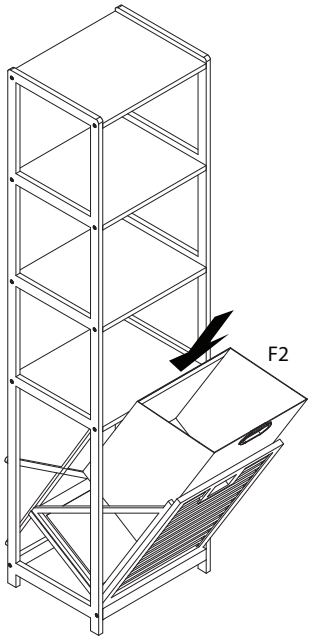

2213/SAJAMA/061126