

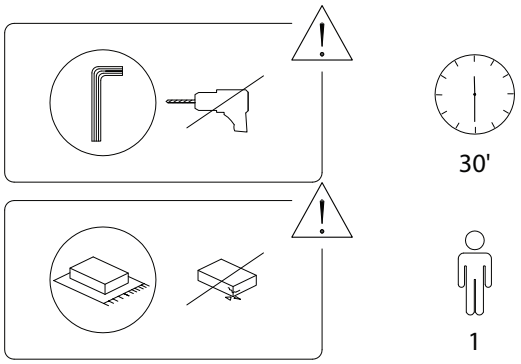

1/4

619/DARIEN/190719/

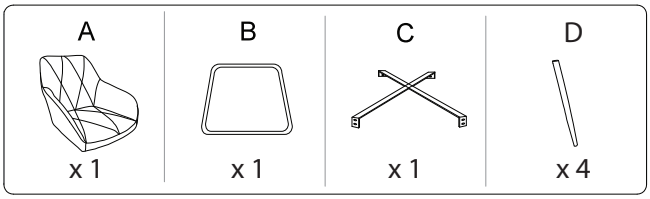

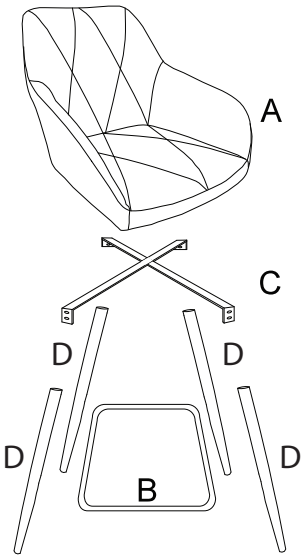

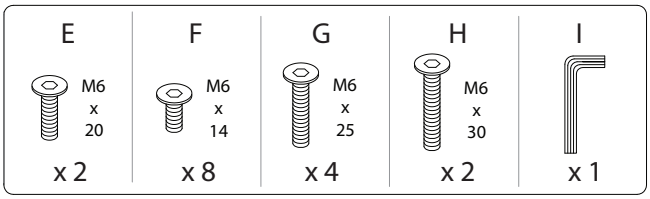

2/4

619/DARIEN/190719/

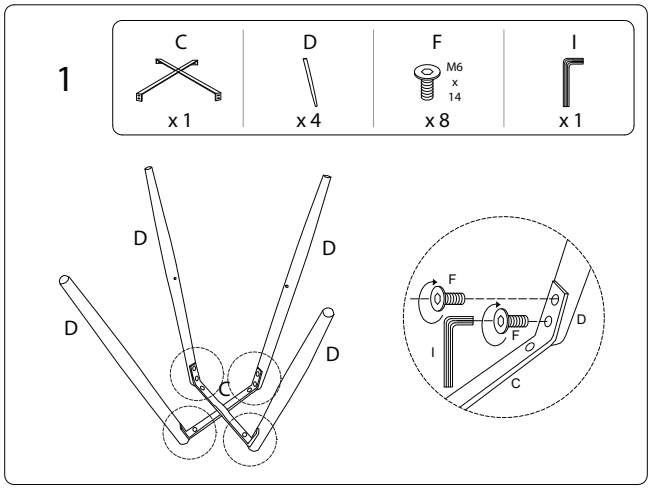

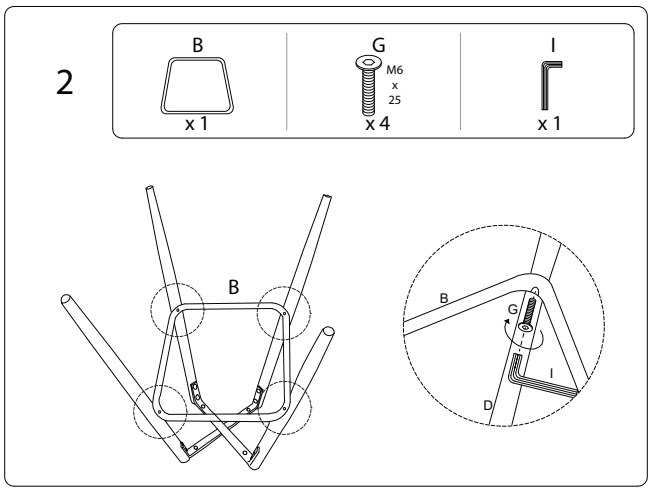

3/4

619/DARIEN/190719/

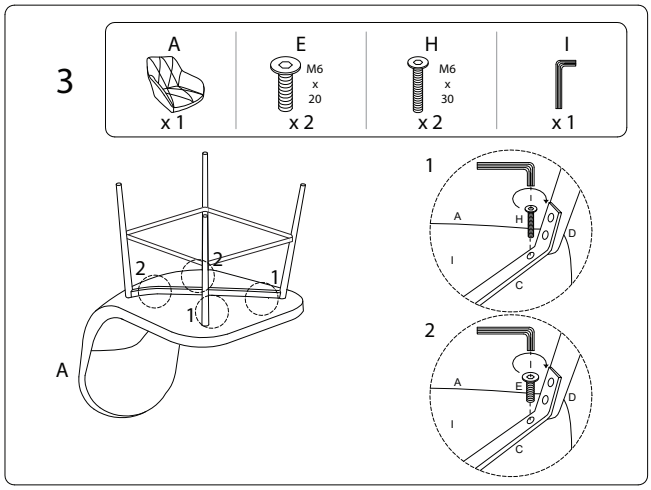

4/4

619/DARIEN/190719/