ATJONI

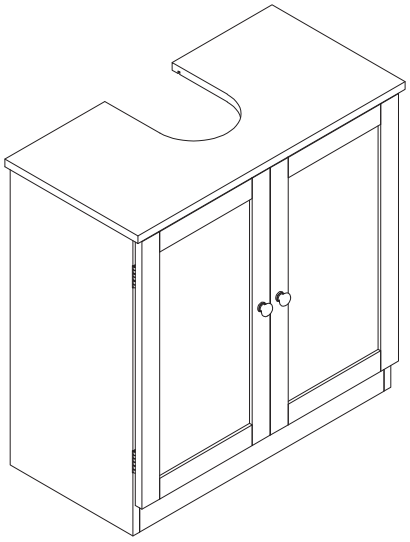

1/11

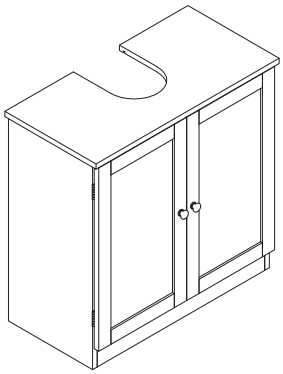

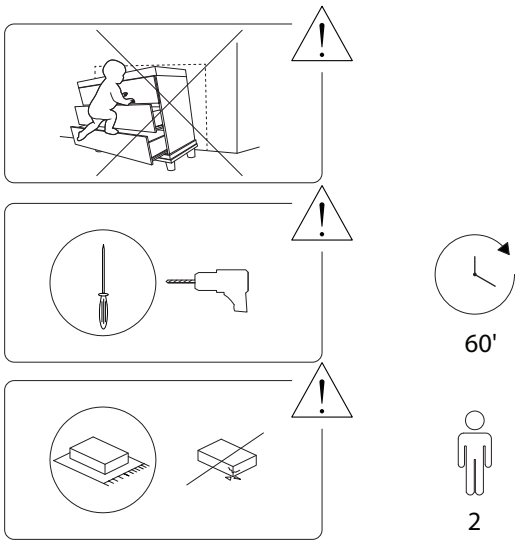

2/11

2813/ATJONI/051026/

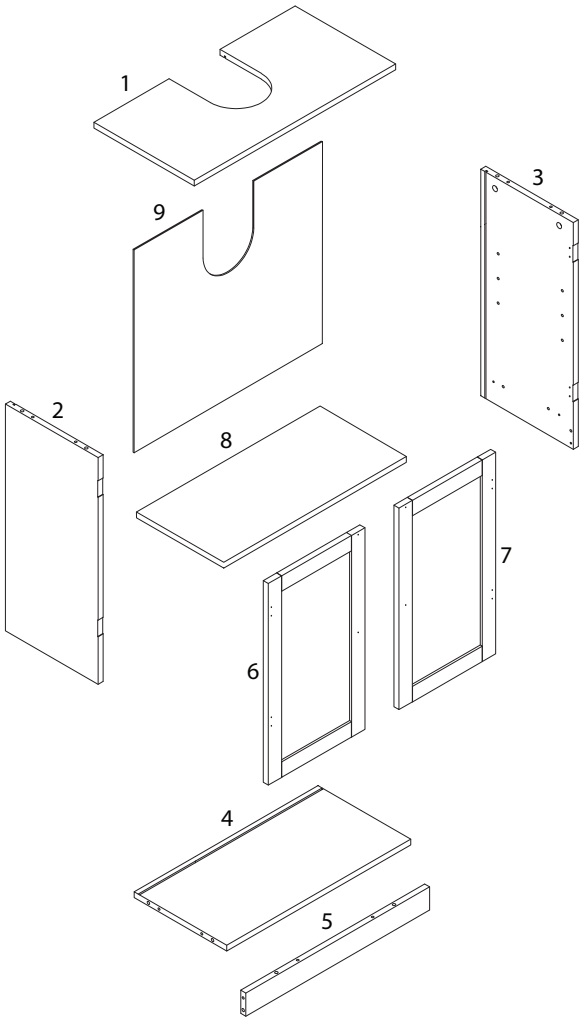

3/11

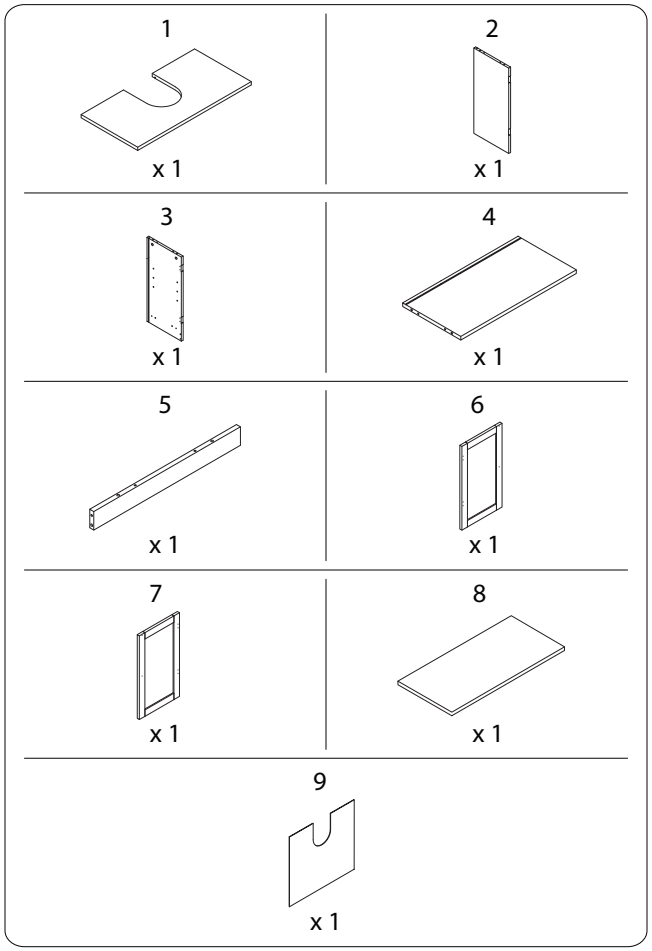

4/11

2813/ATJONI/051026/

A	B	C
		
x 12	x 12	x 12
D	**E**	**F1**
		
x 18	x 4	x 2
F2	**K1**	**K2**
		
x 2	x 1	x 2
L	**M**	**N**
		
x 4	x 4	x 4
P	**Q**	
		
x 2	x 4	

1

1	2	3	4
			
x 1	x 1	x 1	x 1

5	A	B	K1	K2
				
x 1	x 8	x 12	x 1	x 2

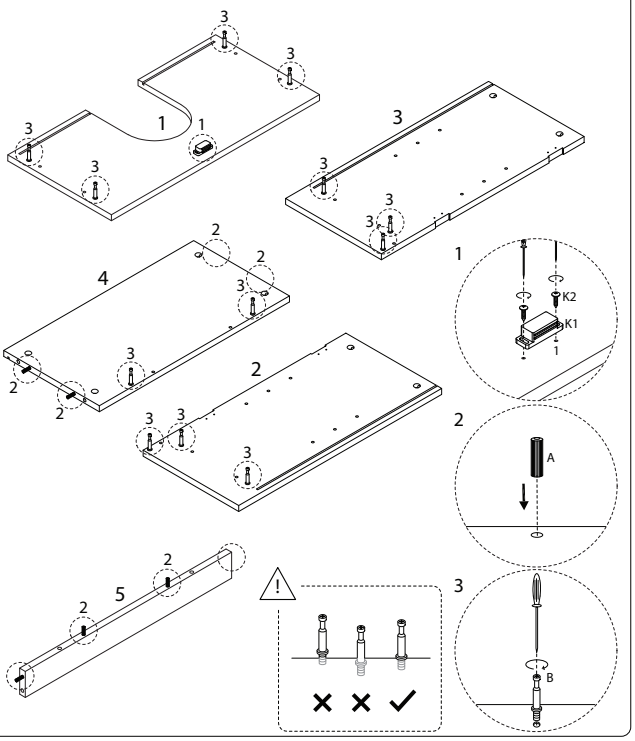

2

C



x 2

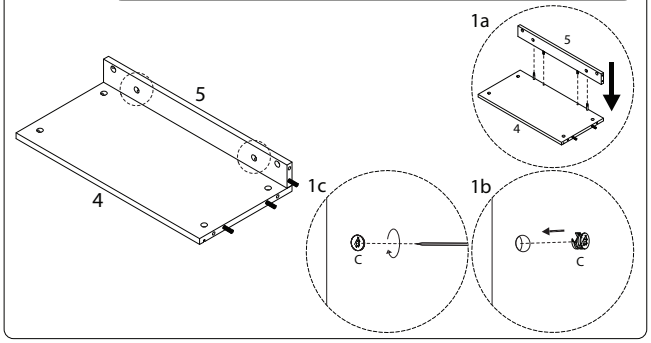

4

C



x 3

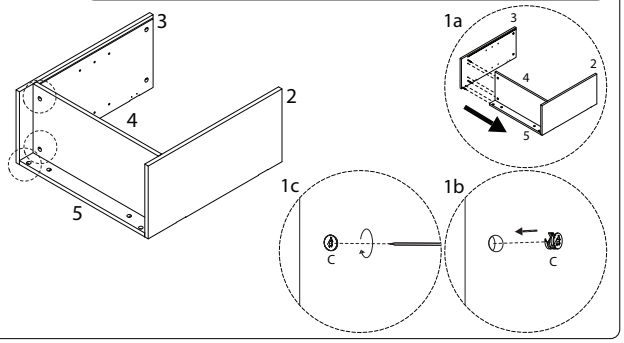

3

C



x 3

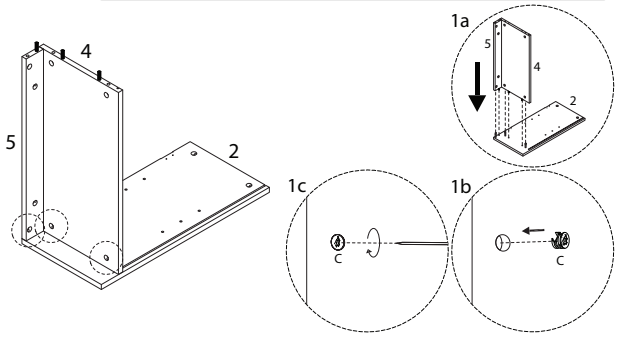

5

Q



x 4

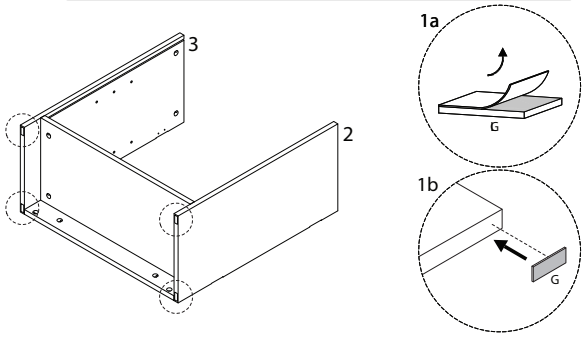

6

9	A
x 1	x 4

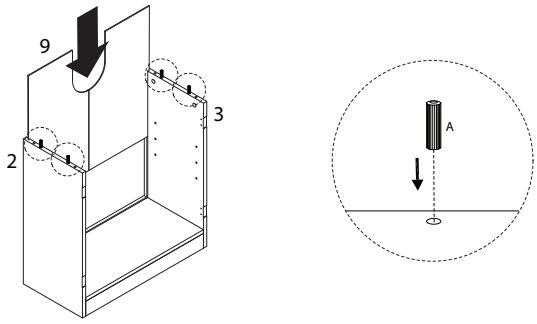

8

6	7	D	F1	F2	L	P
x 1	x 1	M3 x 12 x 10	x 2	M4 x 16 x 2	x 4	x 2

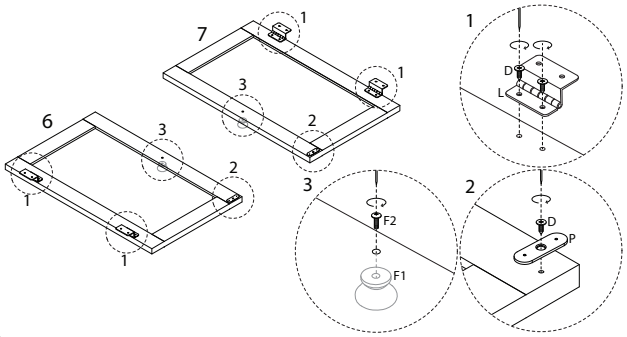

7

C
x 4

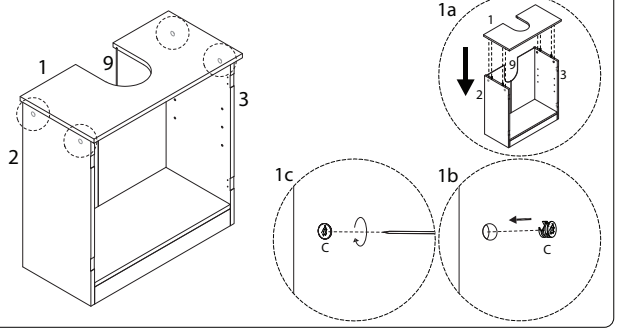

9

D	M
M3 x 12 x 8	x 4

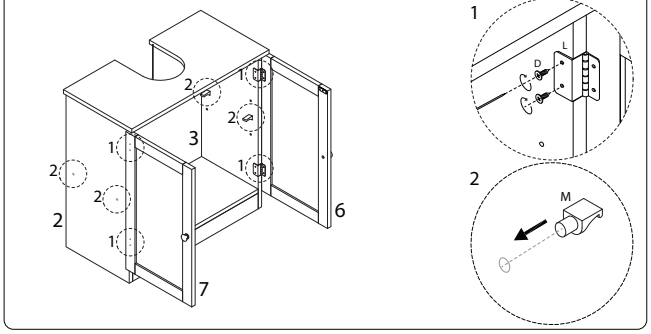

10

8
x 1

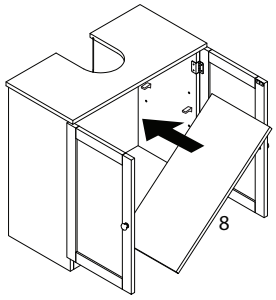

11

E	N
M3 x 16 x 4	x 4

