CARMEN – szafka pionowa

L

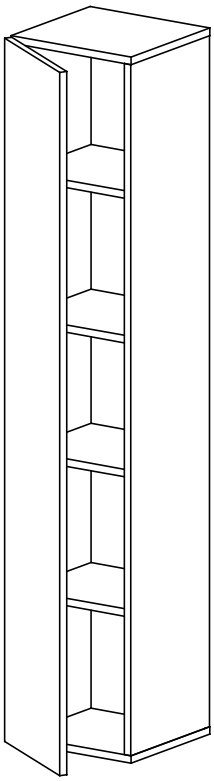

P

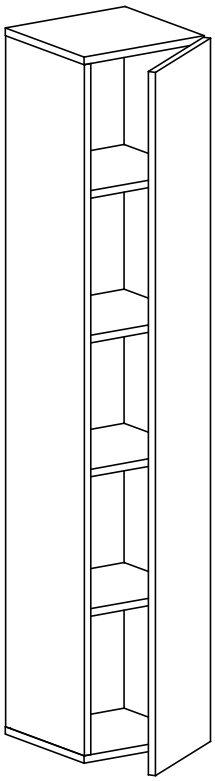

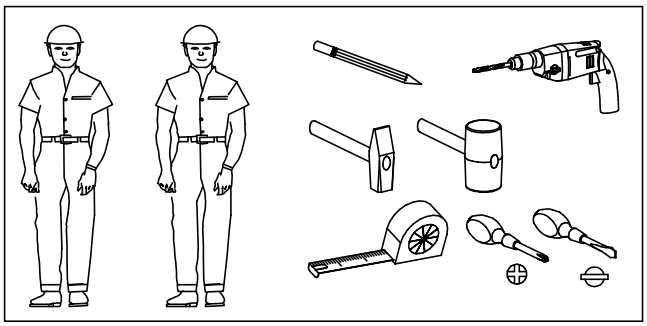

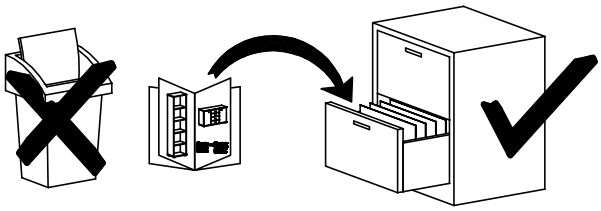

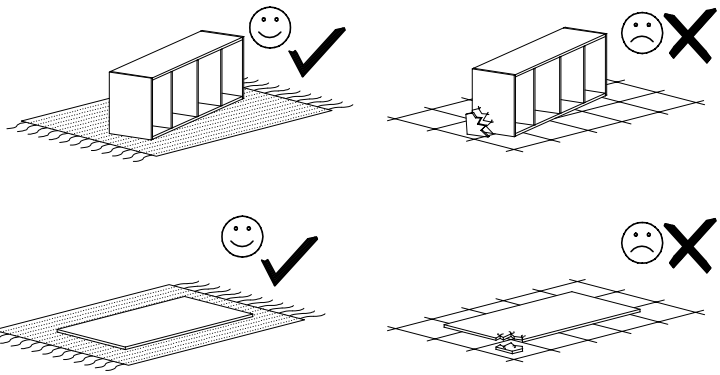

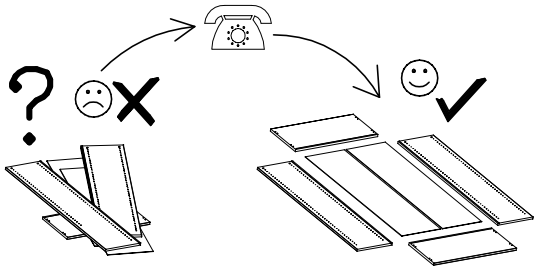

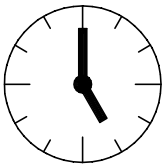

1h

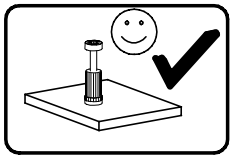

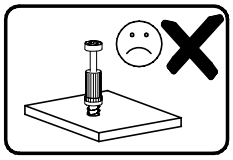

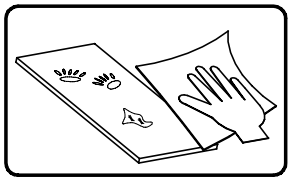

CARMEN – szafka pionowa

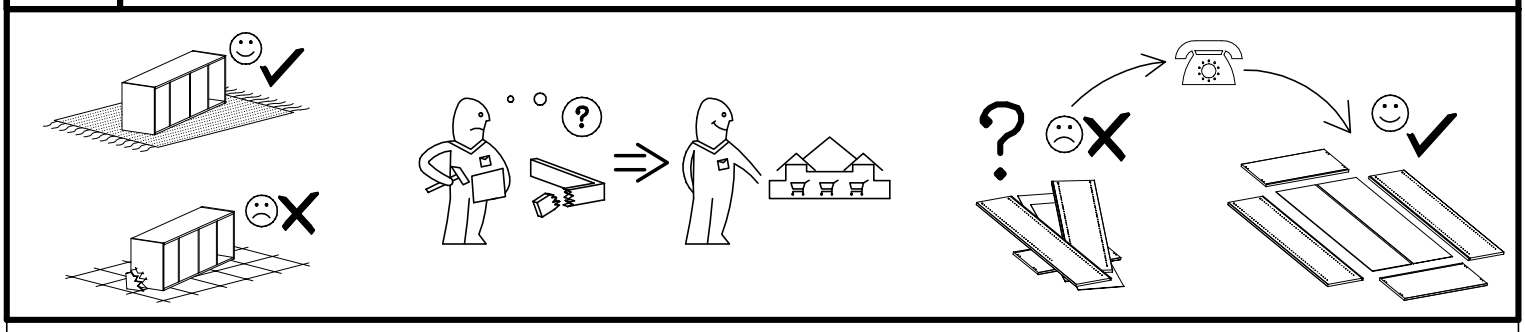

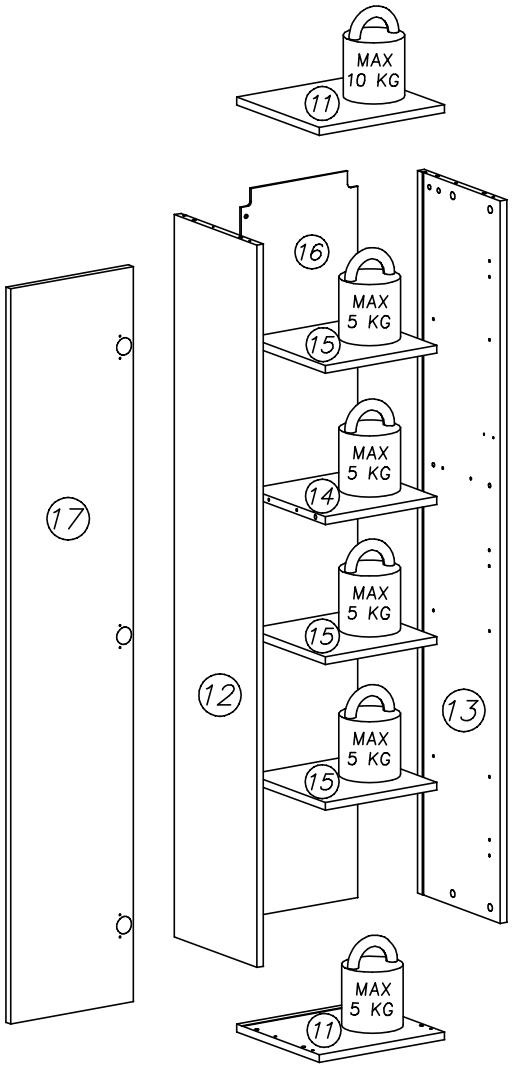

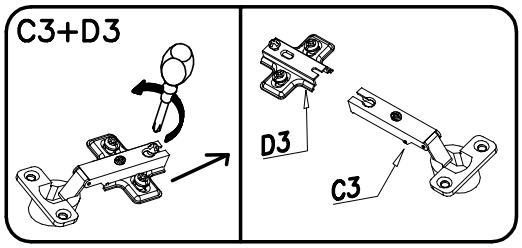

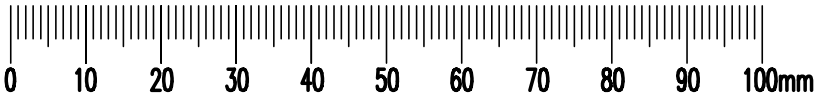

			F2 x...(12)	I1 x...(8)
U9L x...(1)	U9R x...(1)	U10L x...(1)	U10R x...(1)	U7 x...(2)
K1 ø15x12 x...(12)	I7 x...(12)	L13 x...(1)	G57 3,5x16 x...(2)	U8 ø10x60 x...(2)
K10 x...(12)	B1 ø8x35 x...(12)	C3 Z35PR x...(3)	D3 H=2 PZ35PR x...(3)	G34 3,5x16 x...(9)

CARMEN – szafka pionowa

I

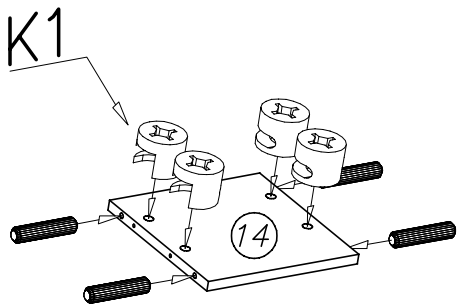

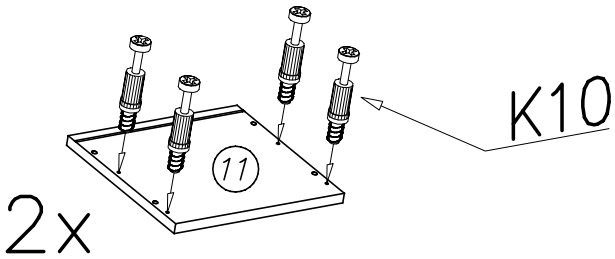

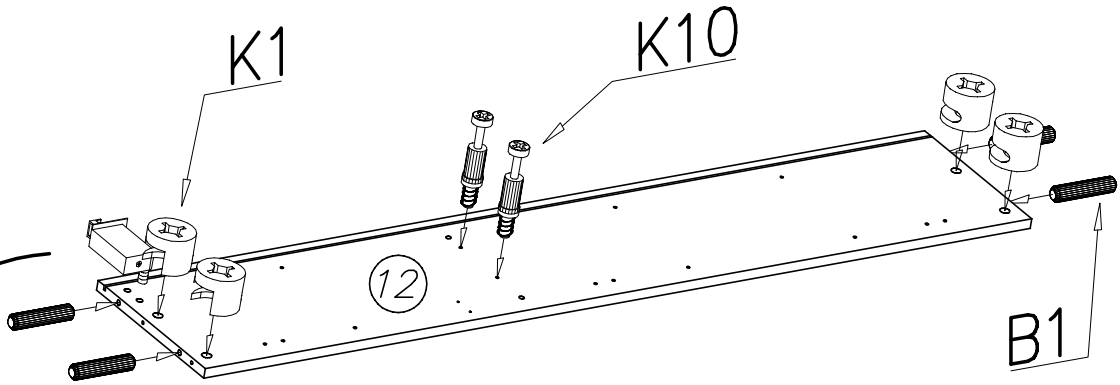

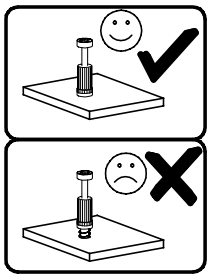

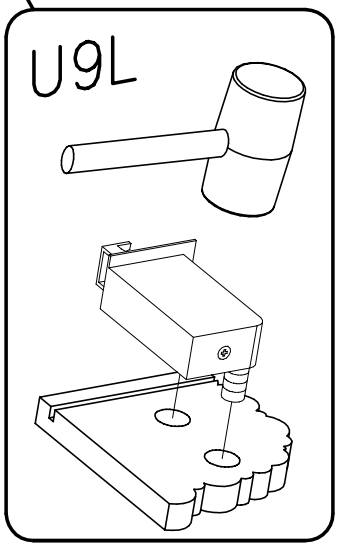

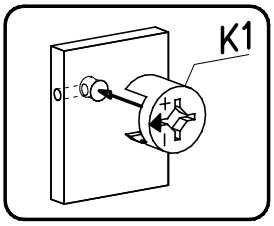

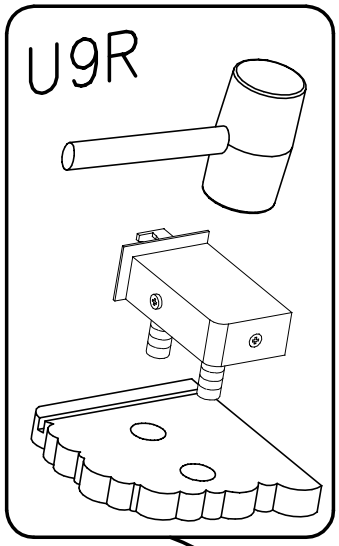

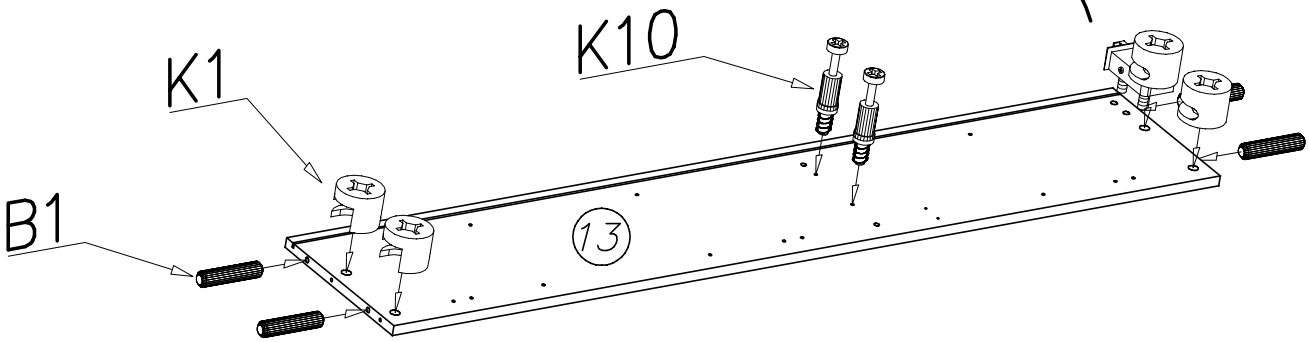

CARMEN – szafka pionowa

II

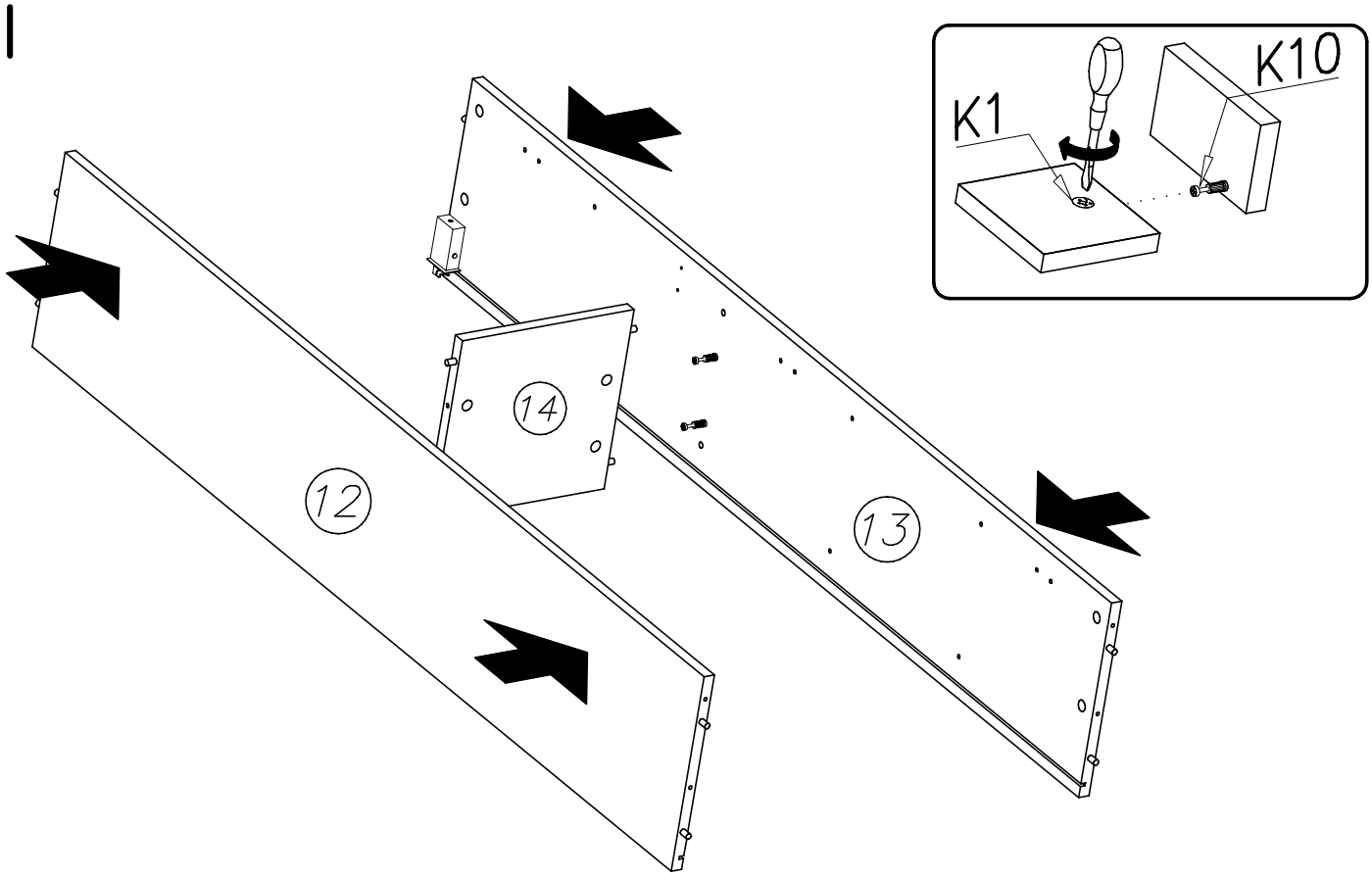

III

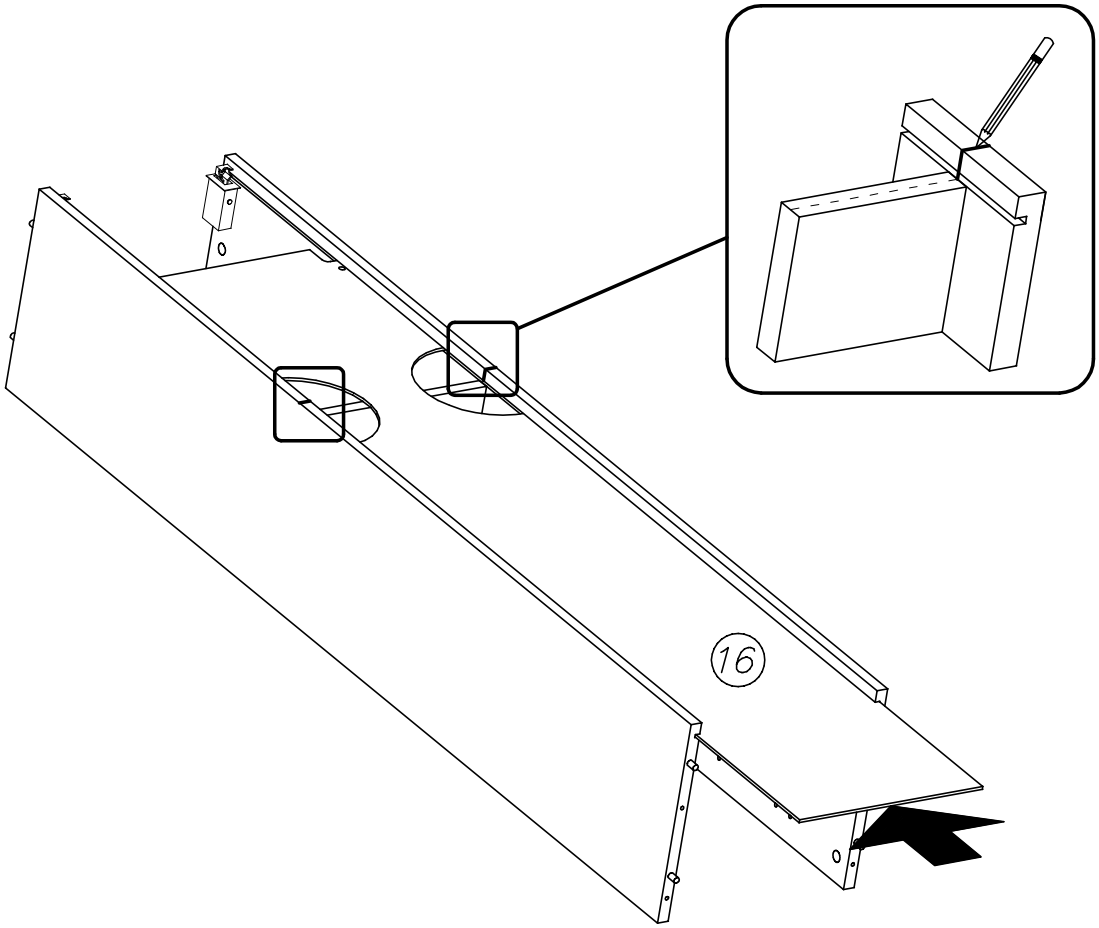

CARMEN – szafka pionowa

IV

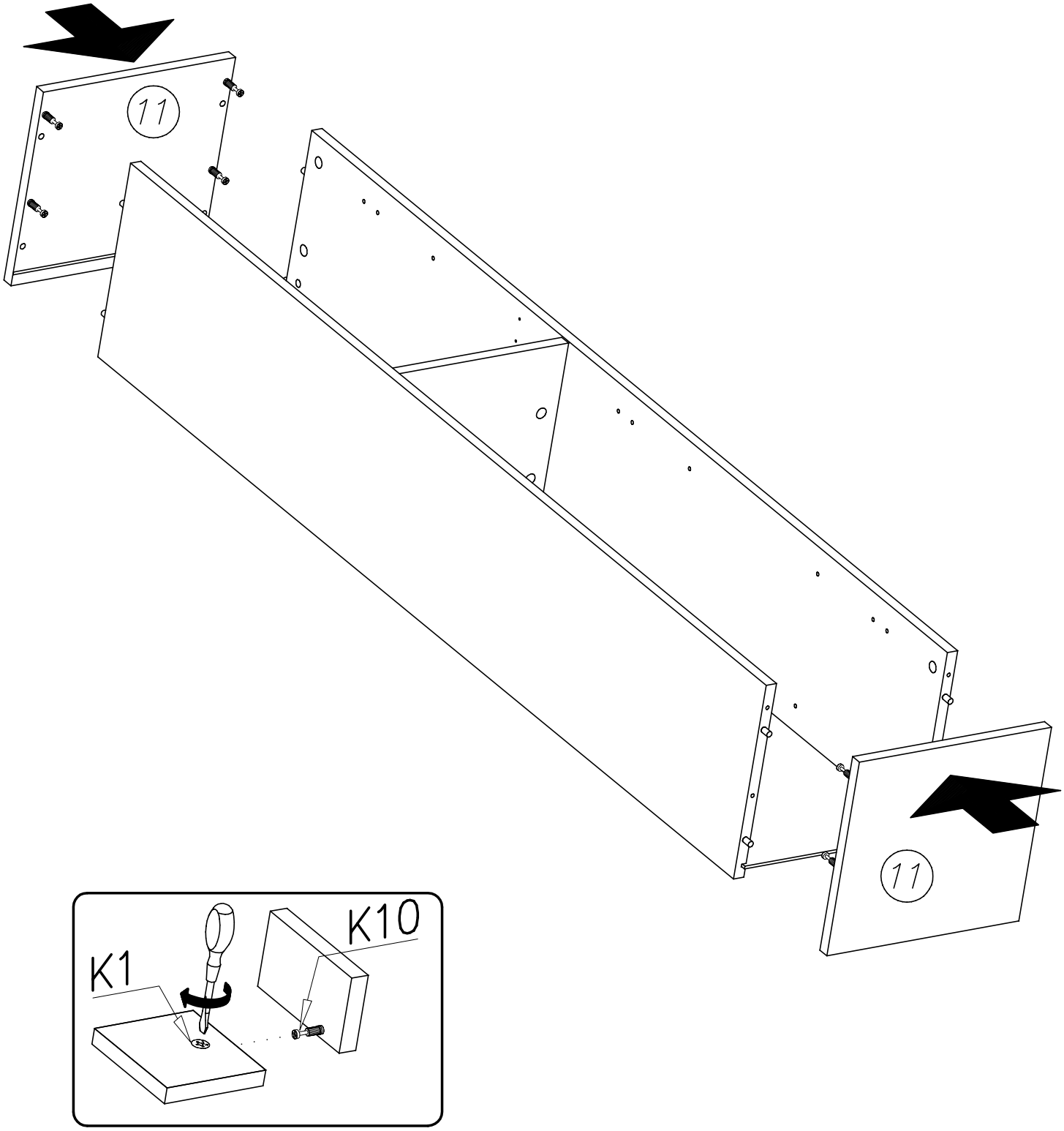

CARMEN – szafka pionowa

V

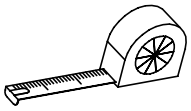

A=B

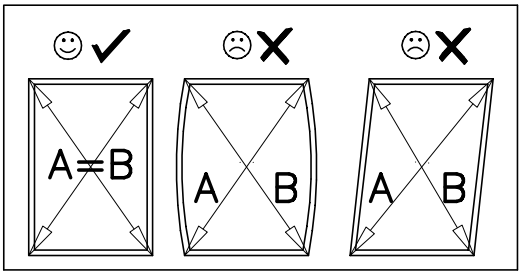

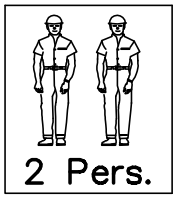

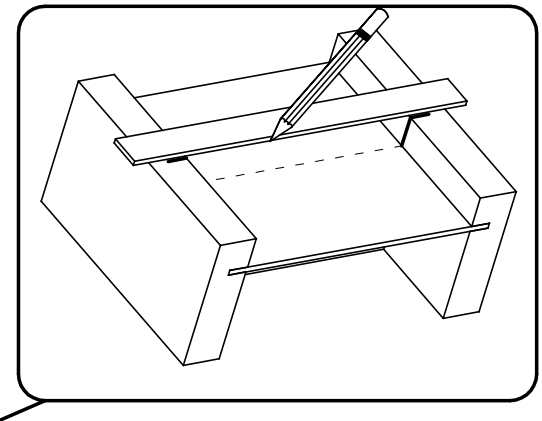

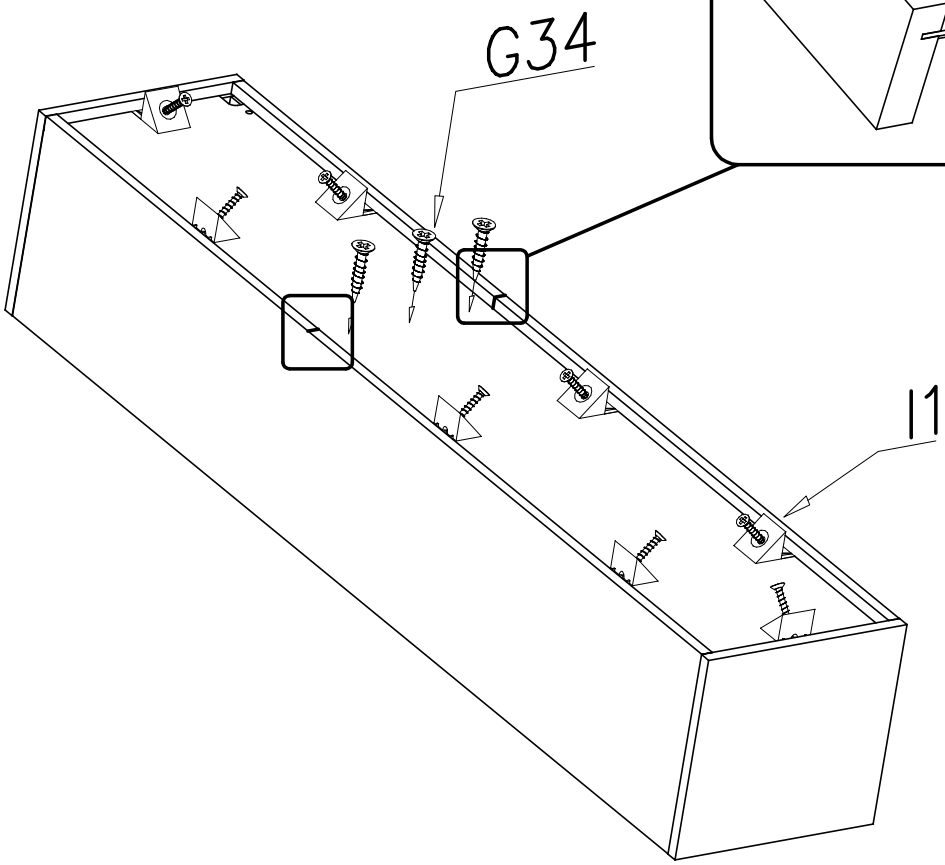

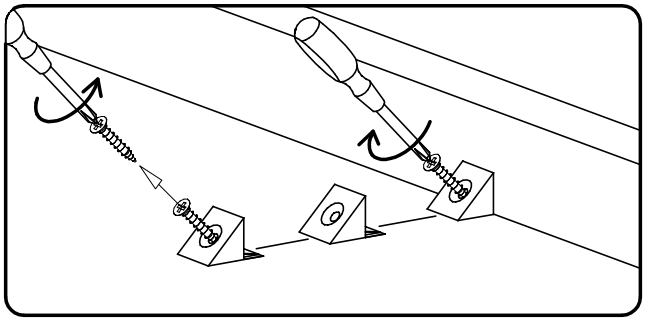

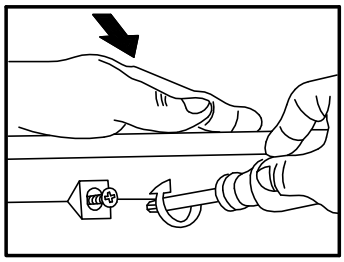

CARMEN – szafka pionowa

VI

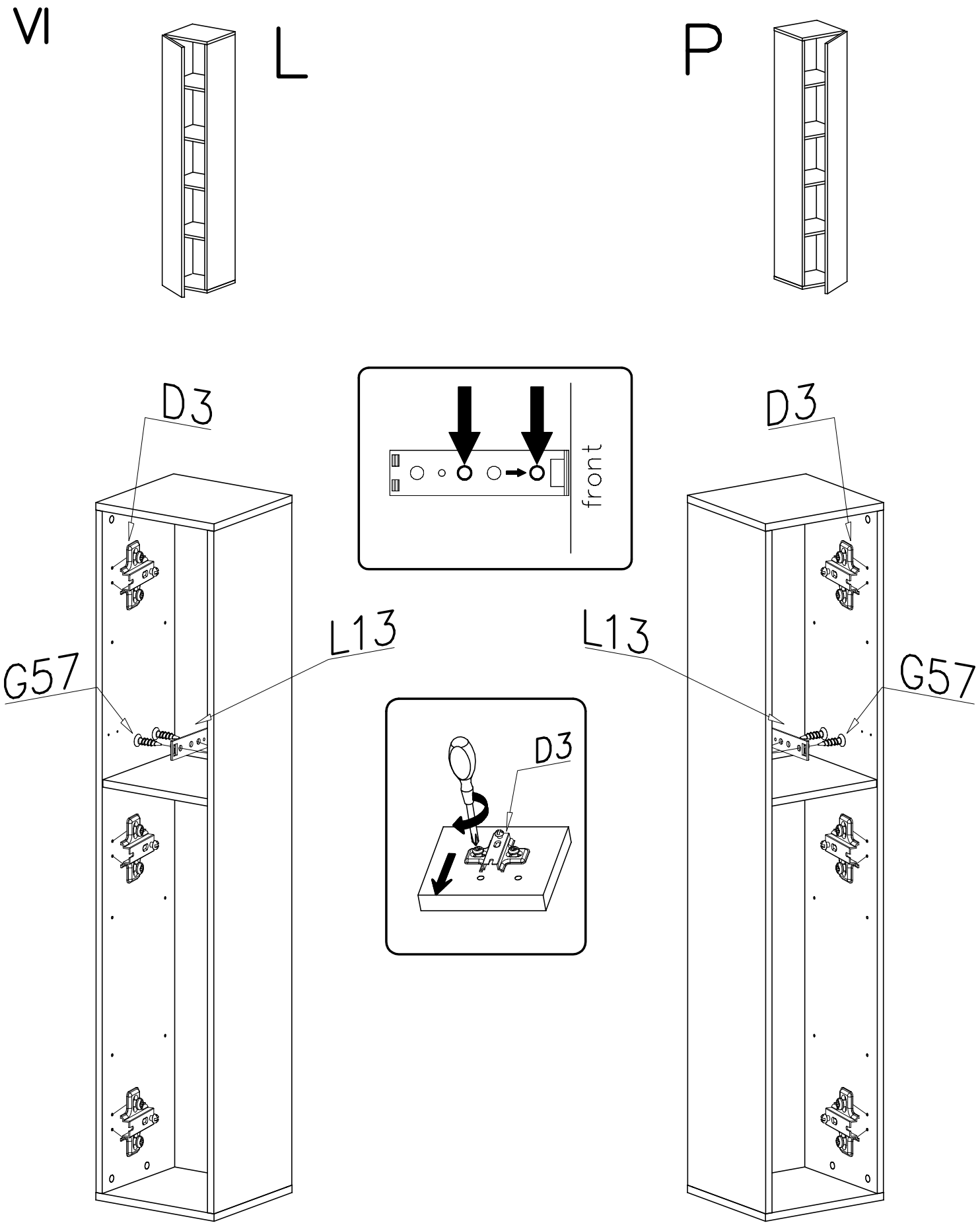

CARMEN – szafka pionowa

VII

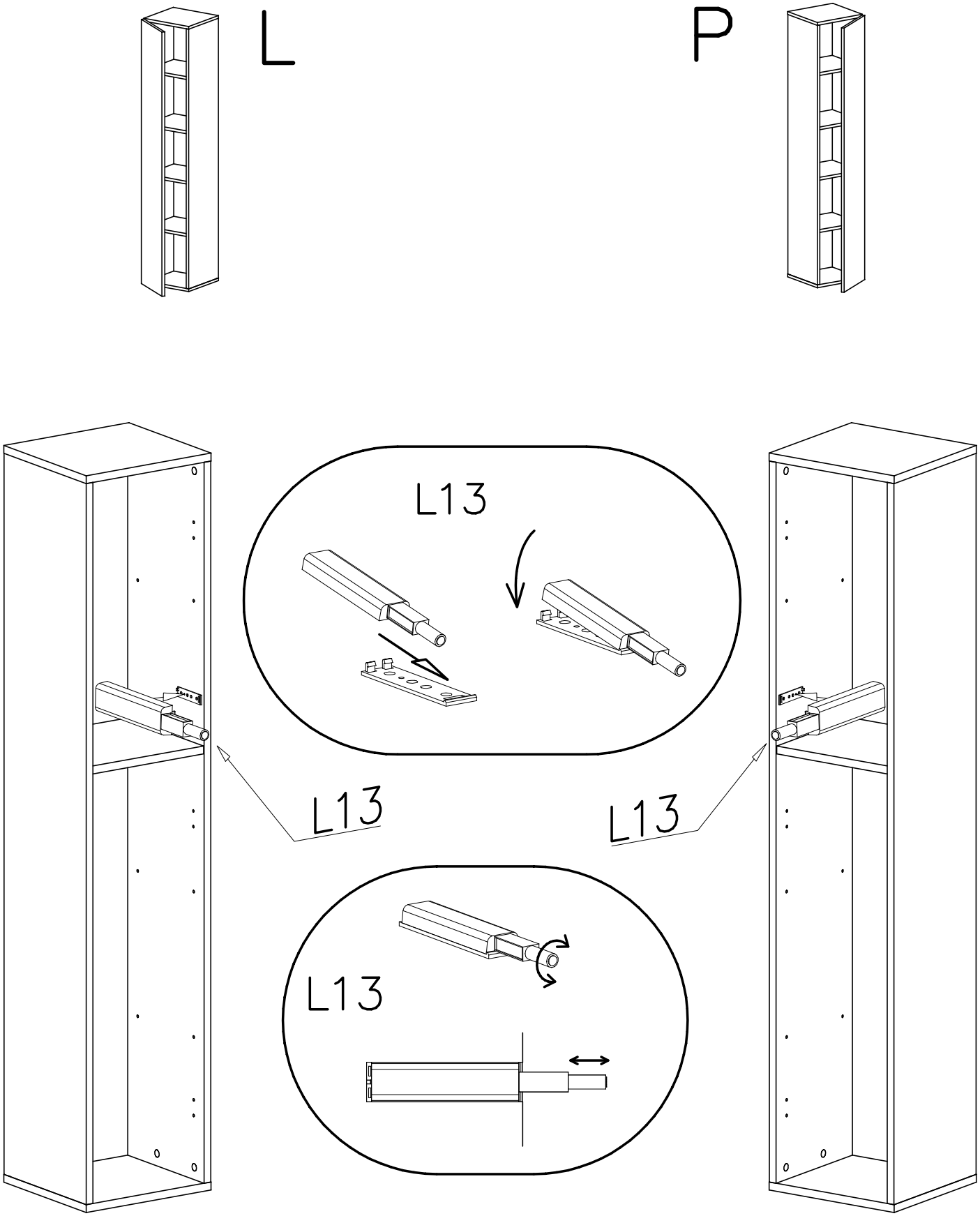

CARMEN – szafka pionowa

VIII

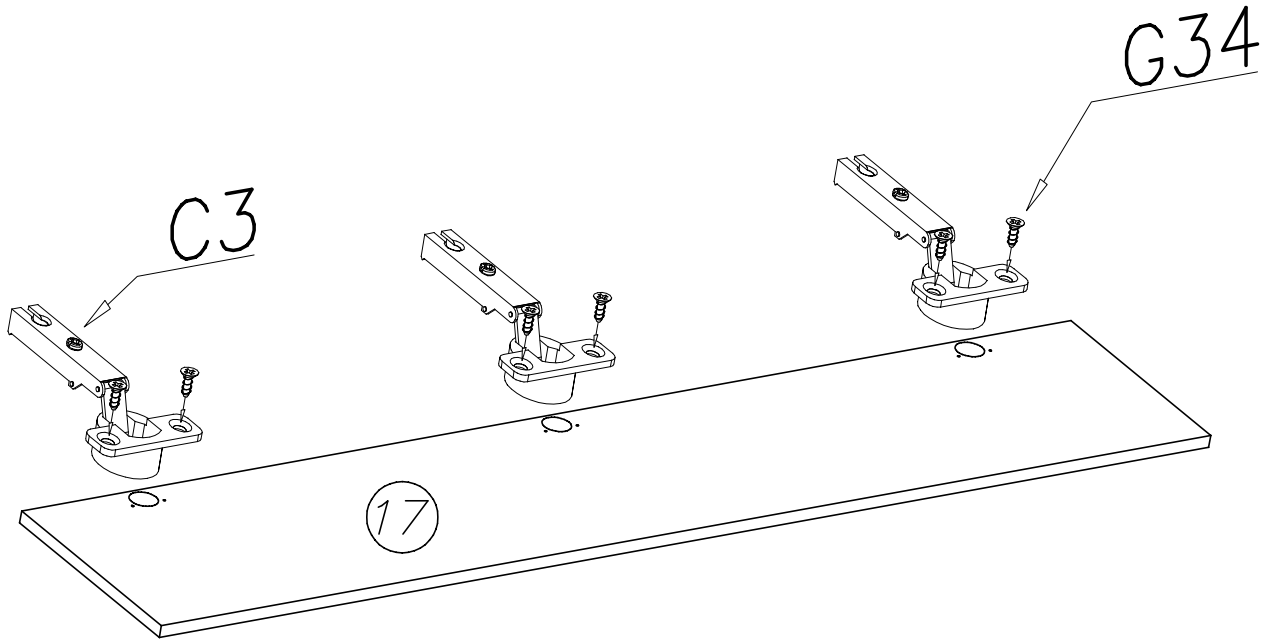

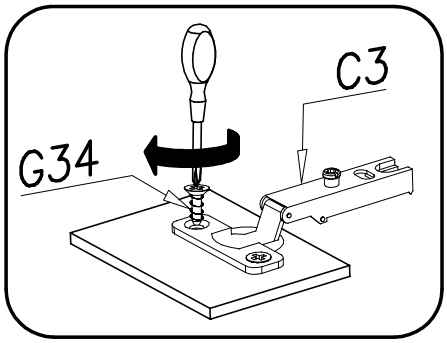

CARMEN – szafka pionowa

IX

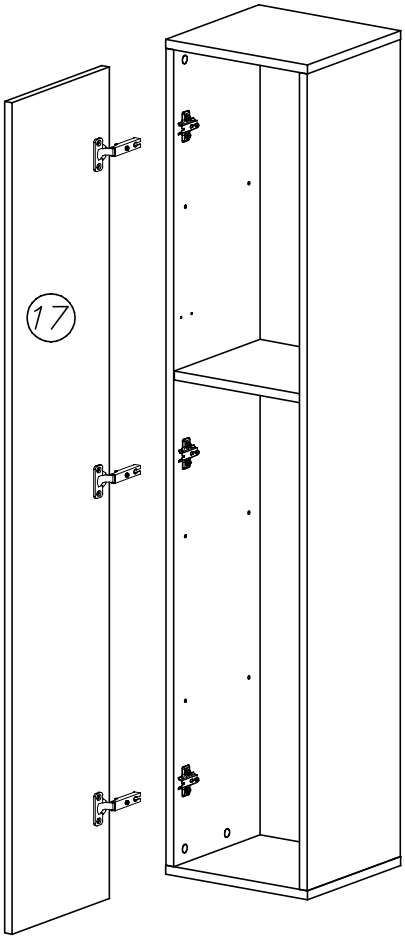

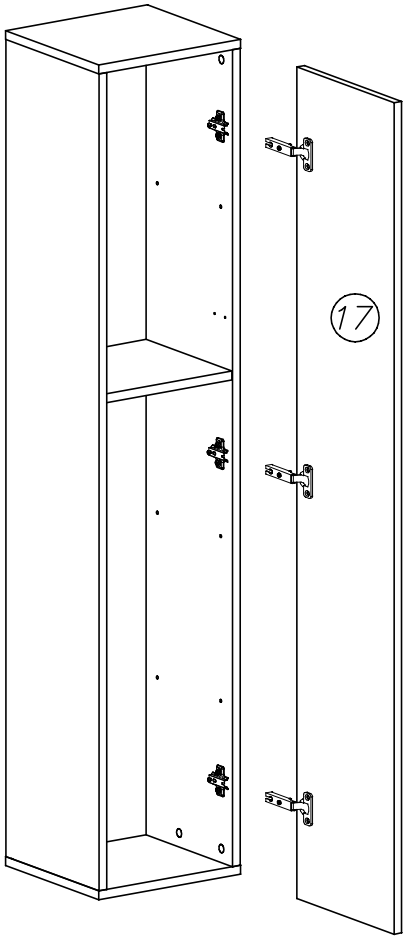

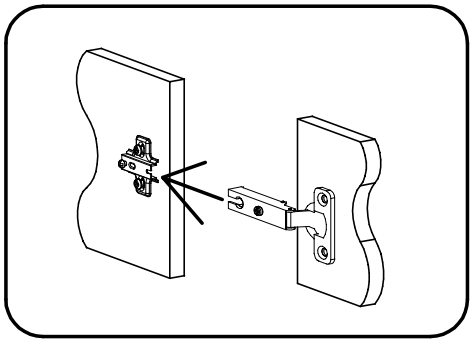

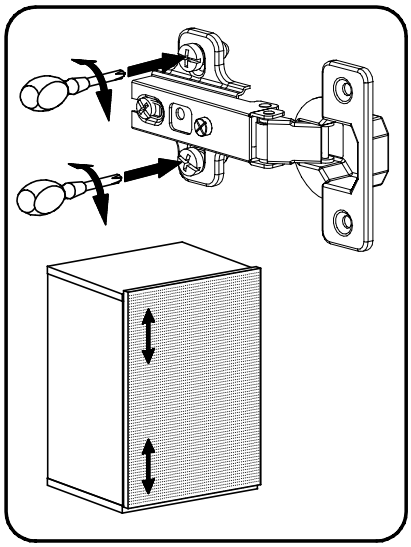

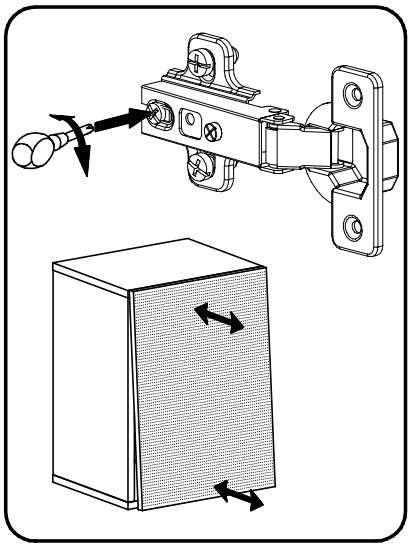

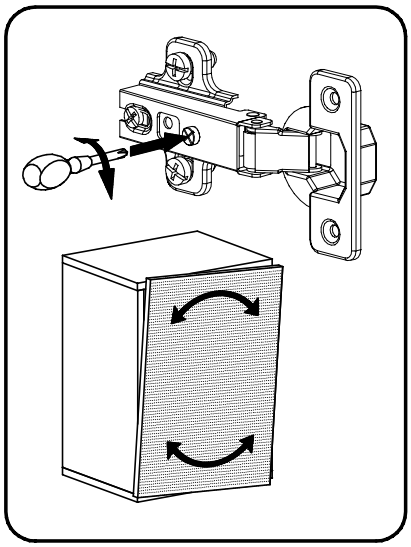

CARMEN – szafka pionowa

X

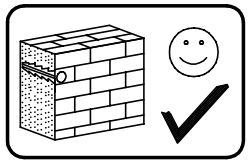

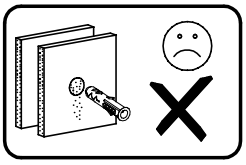

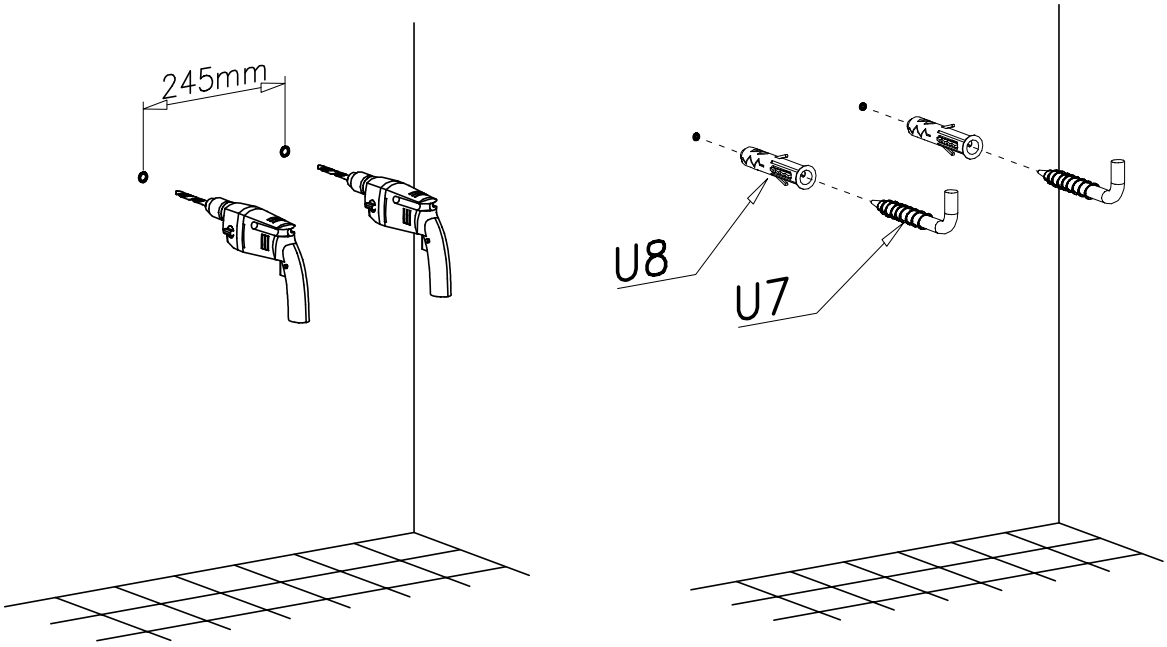

XI

1

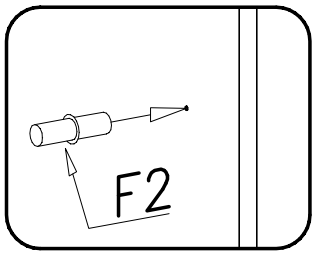

2

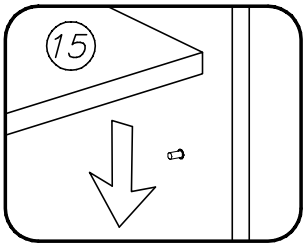

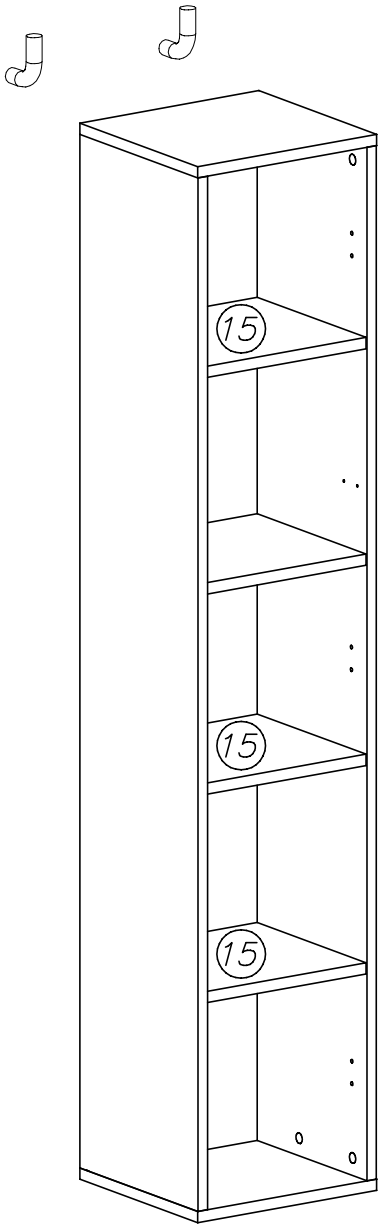

A

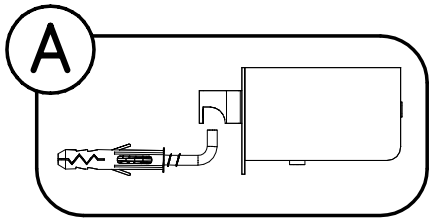

B

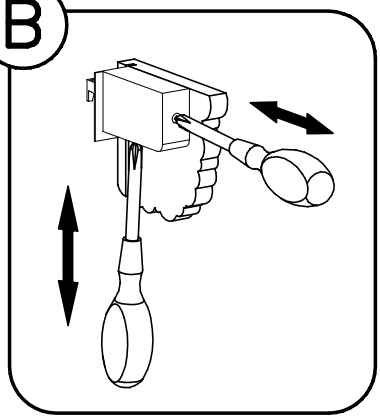

C

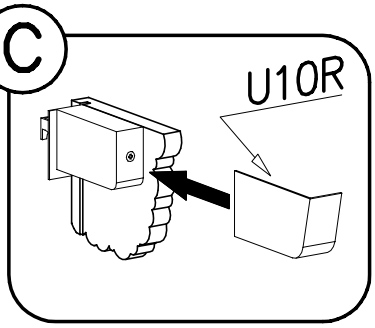

Uwaga • Upozornění • Achtung • Attention • Caution • Figyelem
Attenzione • Opgelet • Внимание • Atenţie • Upozornenie • Dikkat

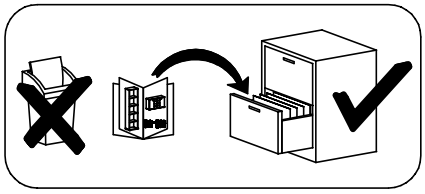

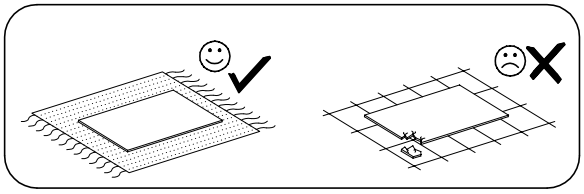

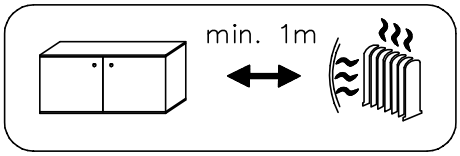

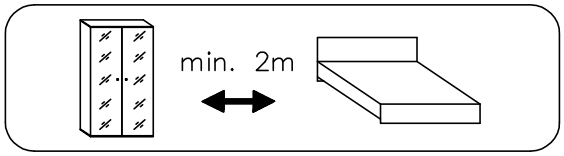

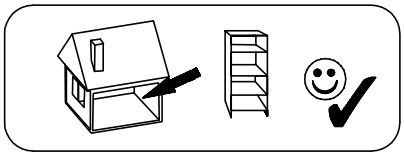

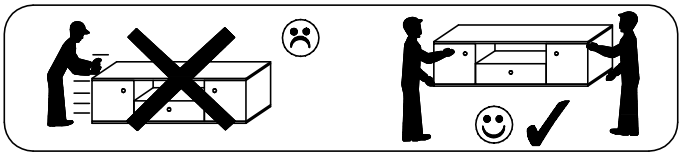

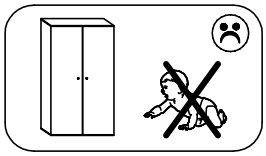

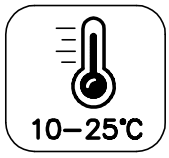

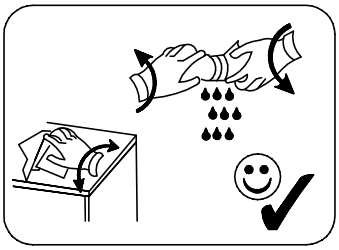

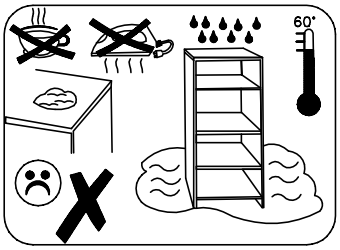

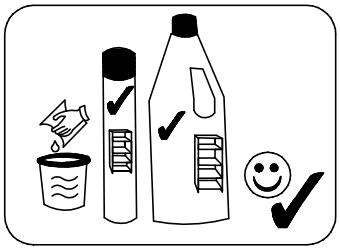

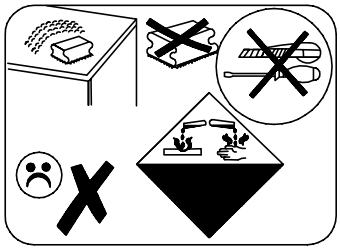

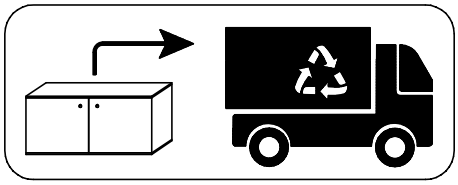

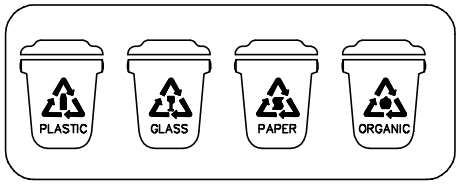

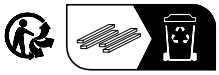

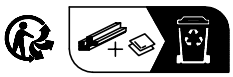

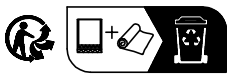

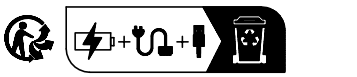

CARMEN – witryna

L

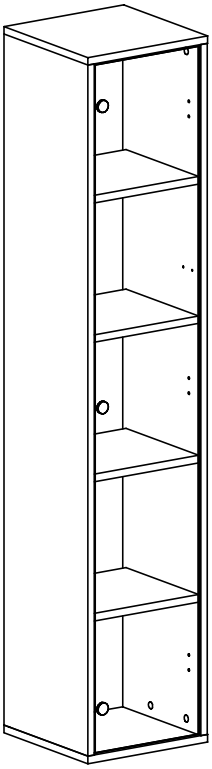

P

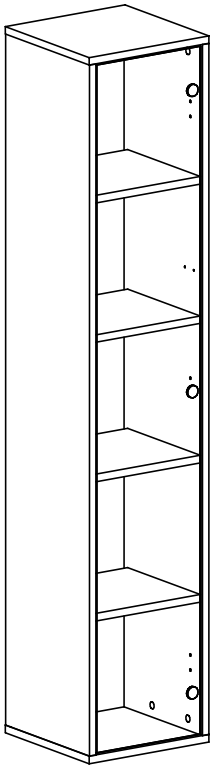

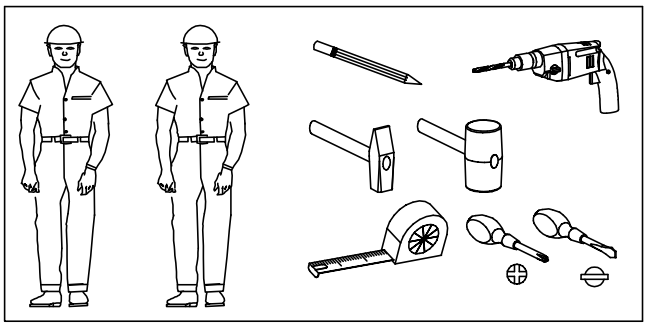

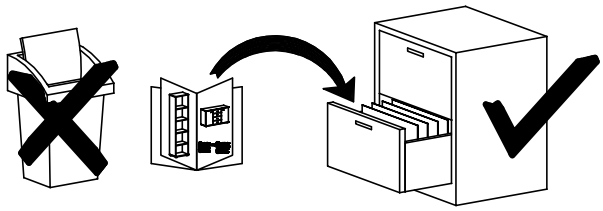

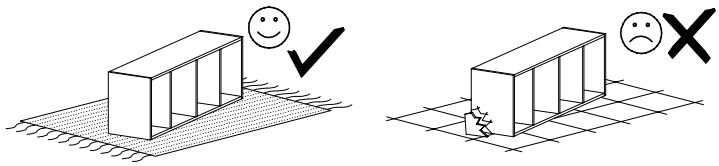

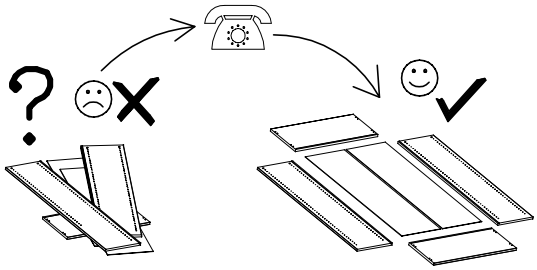

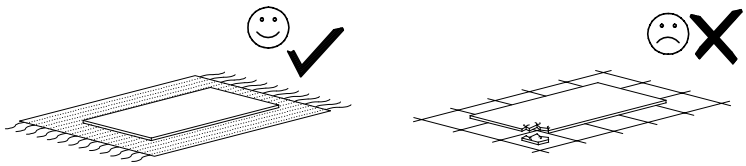

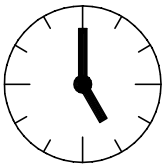

1h

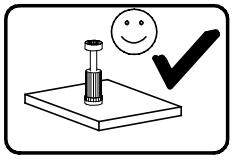

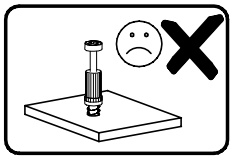

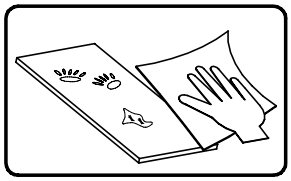

CARMEN – witryna

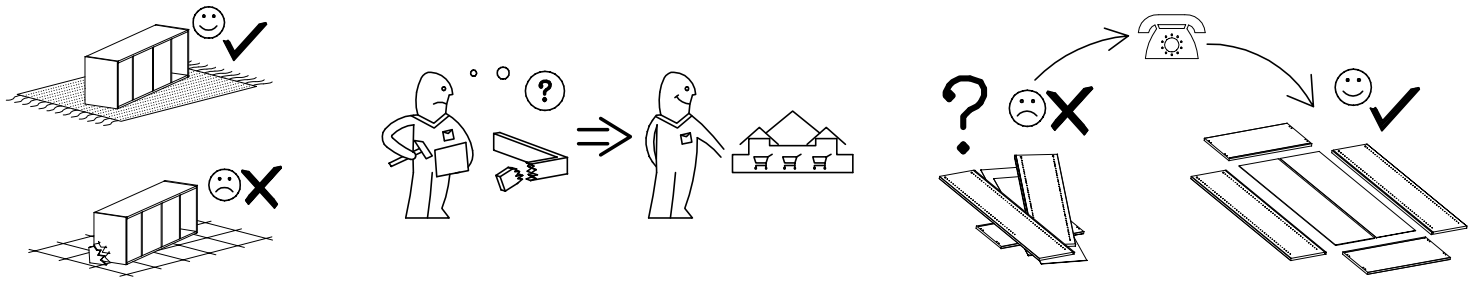

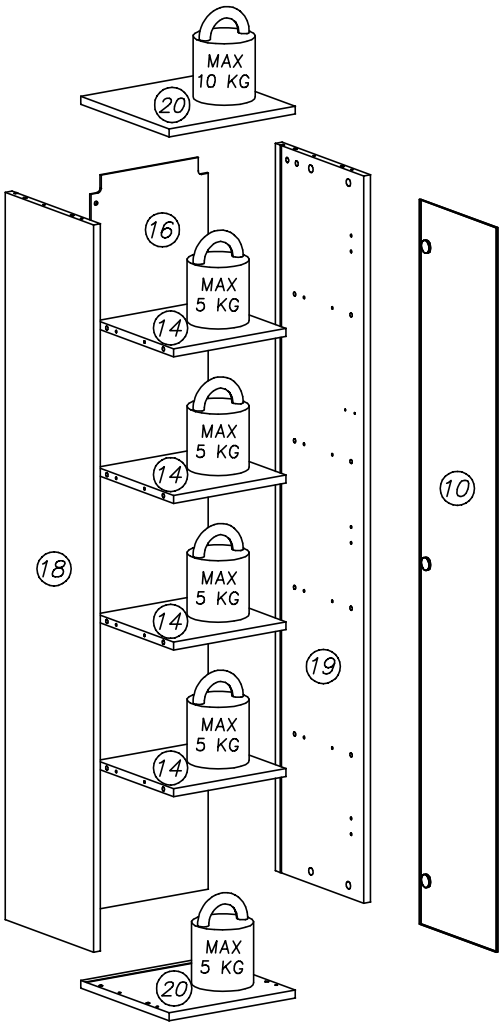

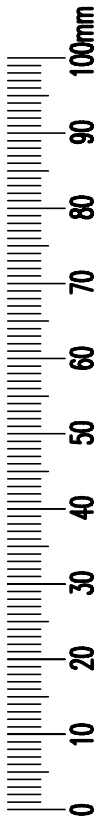

W10 1400mm x...(1)				I1 x...(8)
U9L x...(1)	U9R x...(1)	U10L x...(1)	U10R x...(1)	U7 x...(2)
K1 ø15x12 x...(24)	I7 x...(24)	L13 x...(1)	G57 3,5x16 x...(2)	U8 ø10x60 x...(2)
K10 x...(24)	B1 ø8x35 x...(24)	C7 ZS260D x...(3)	D7 PZS260D x...(3)	I4 ø5 x...(6)

CARMEN – witryna

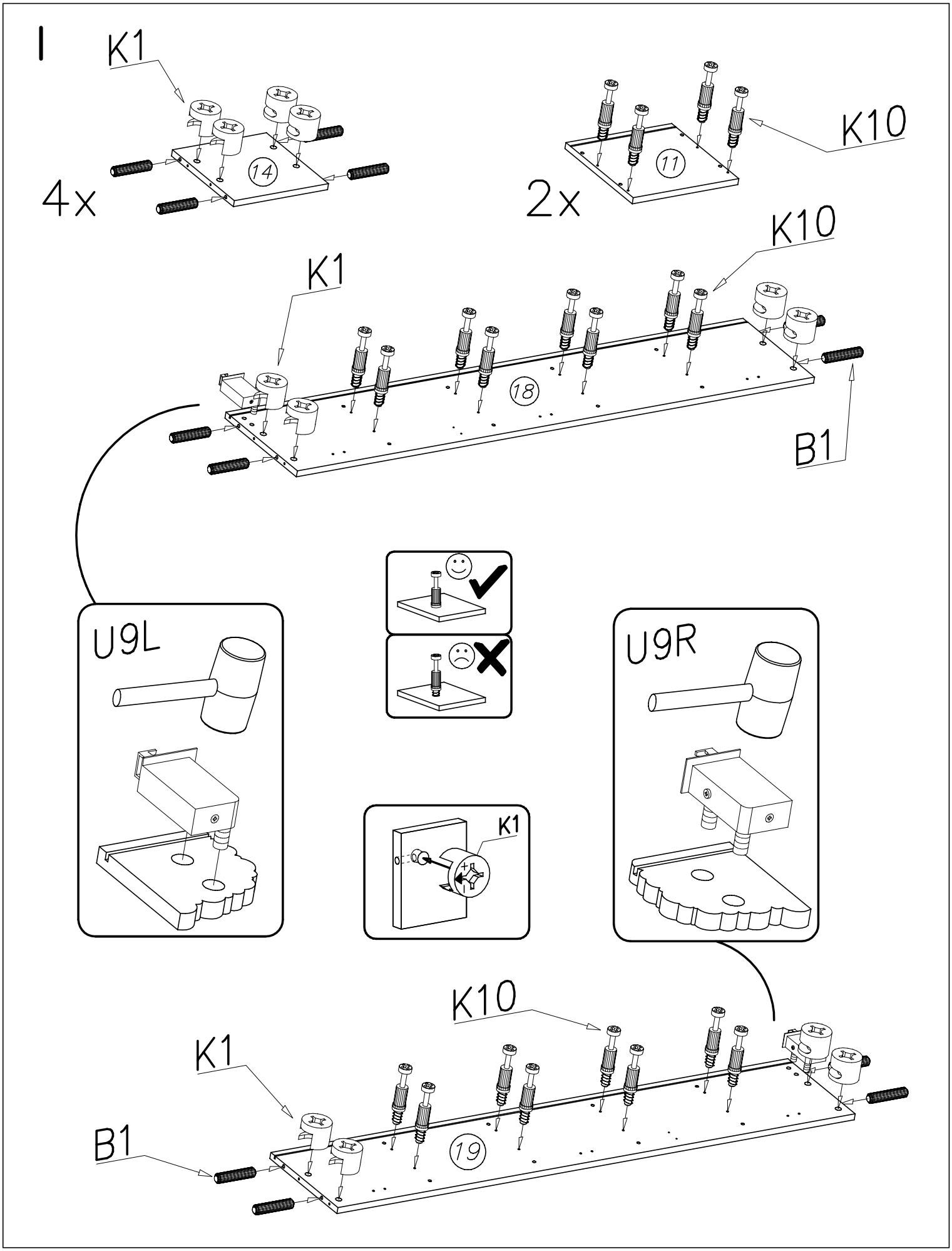

CARMEN – witryna

II

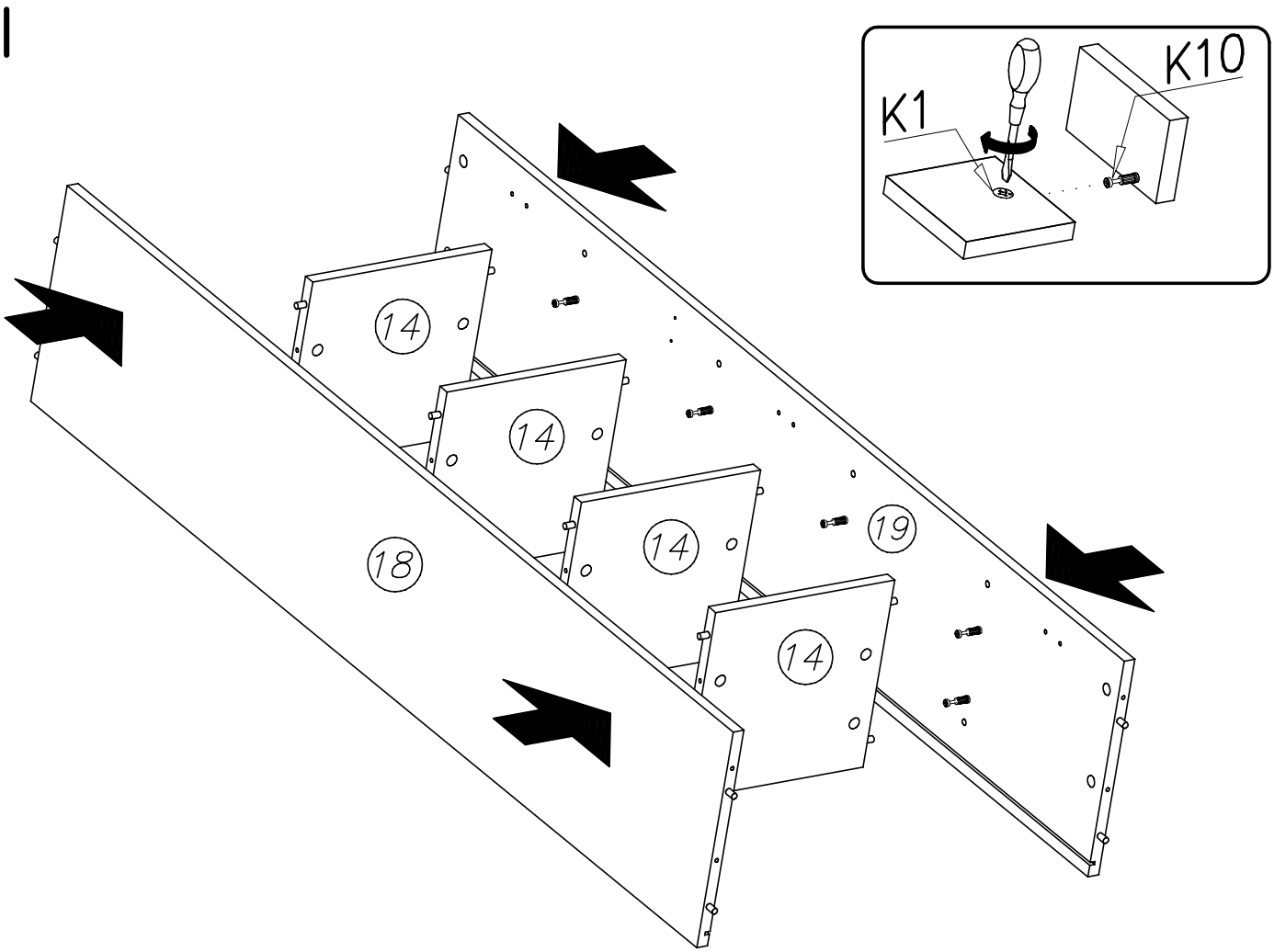

III

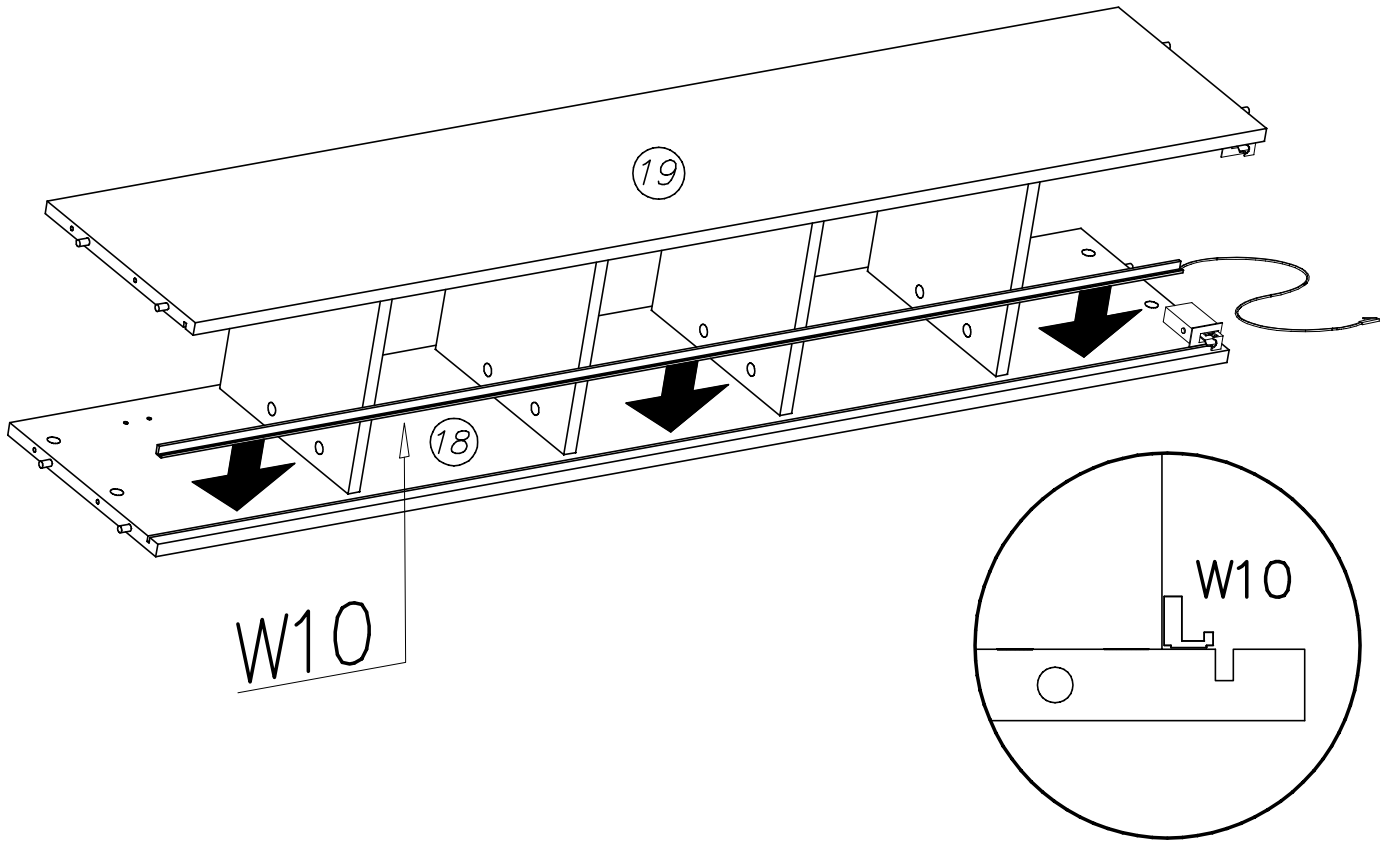

CARMEN – witryna

IV

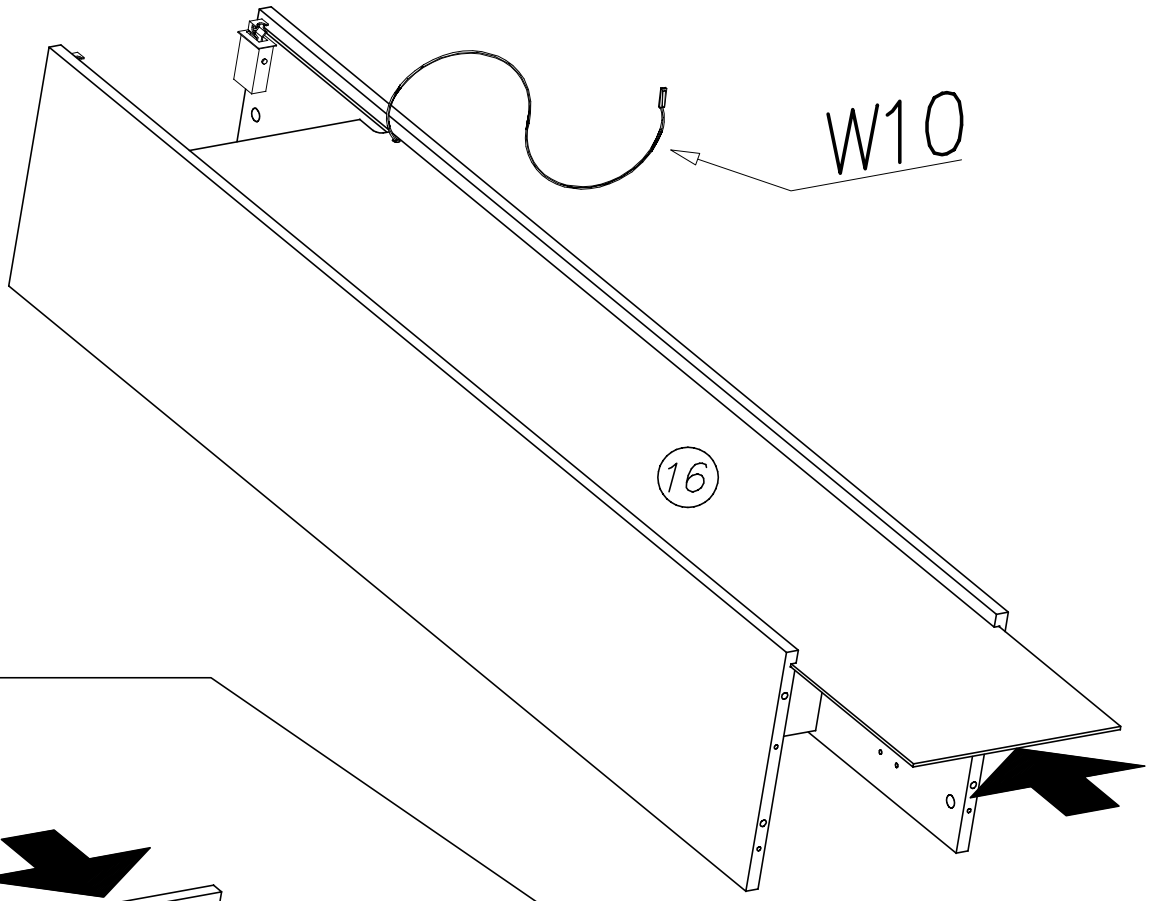

V

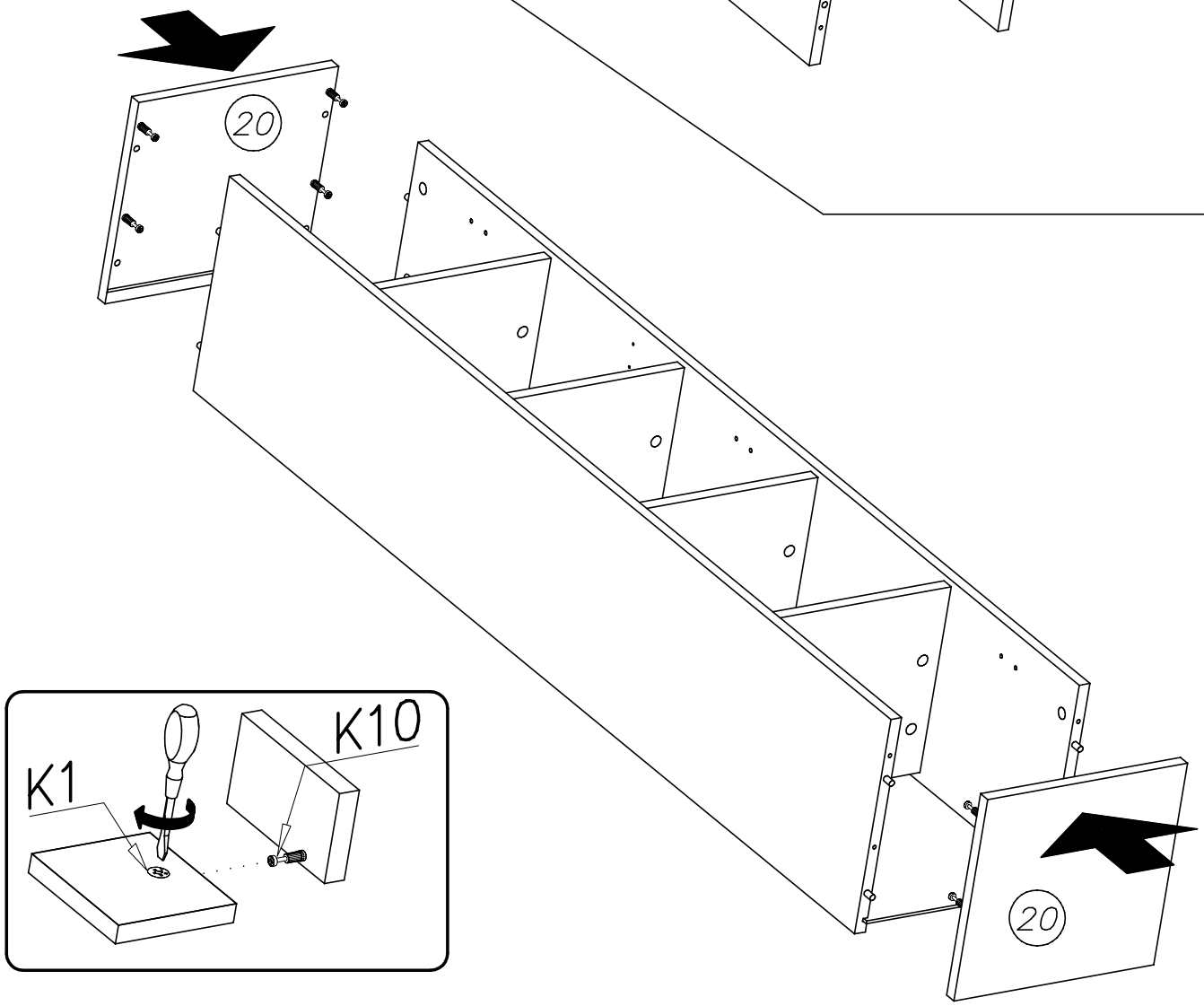

CARMEN – witryna

VI

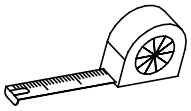

A=B

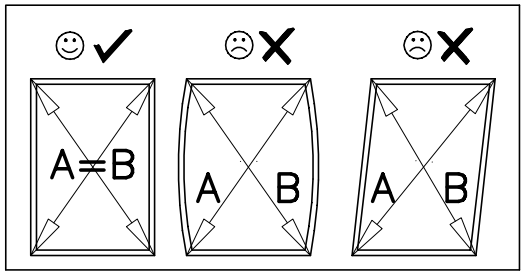

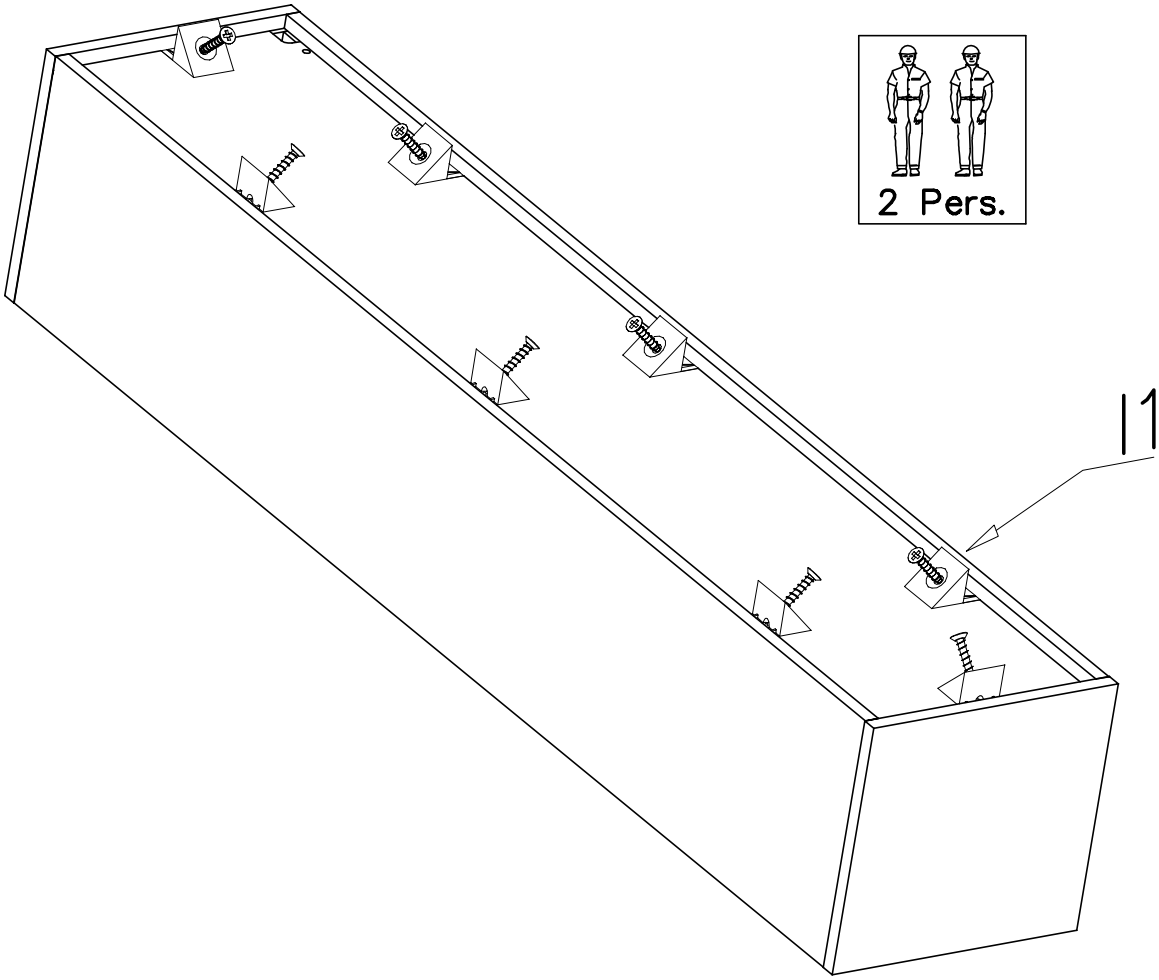

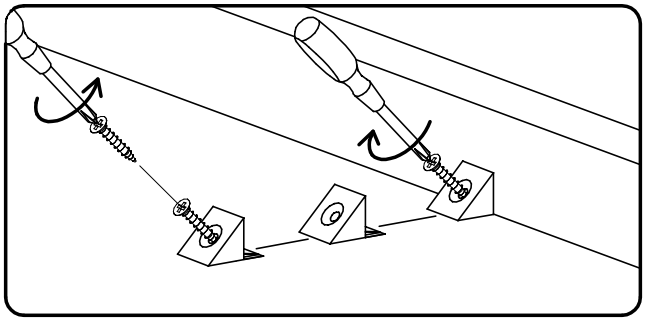

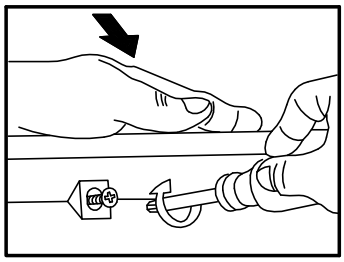

CARMEN – witryna

VII

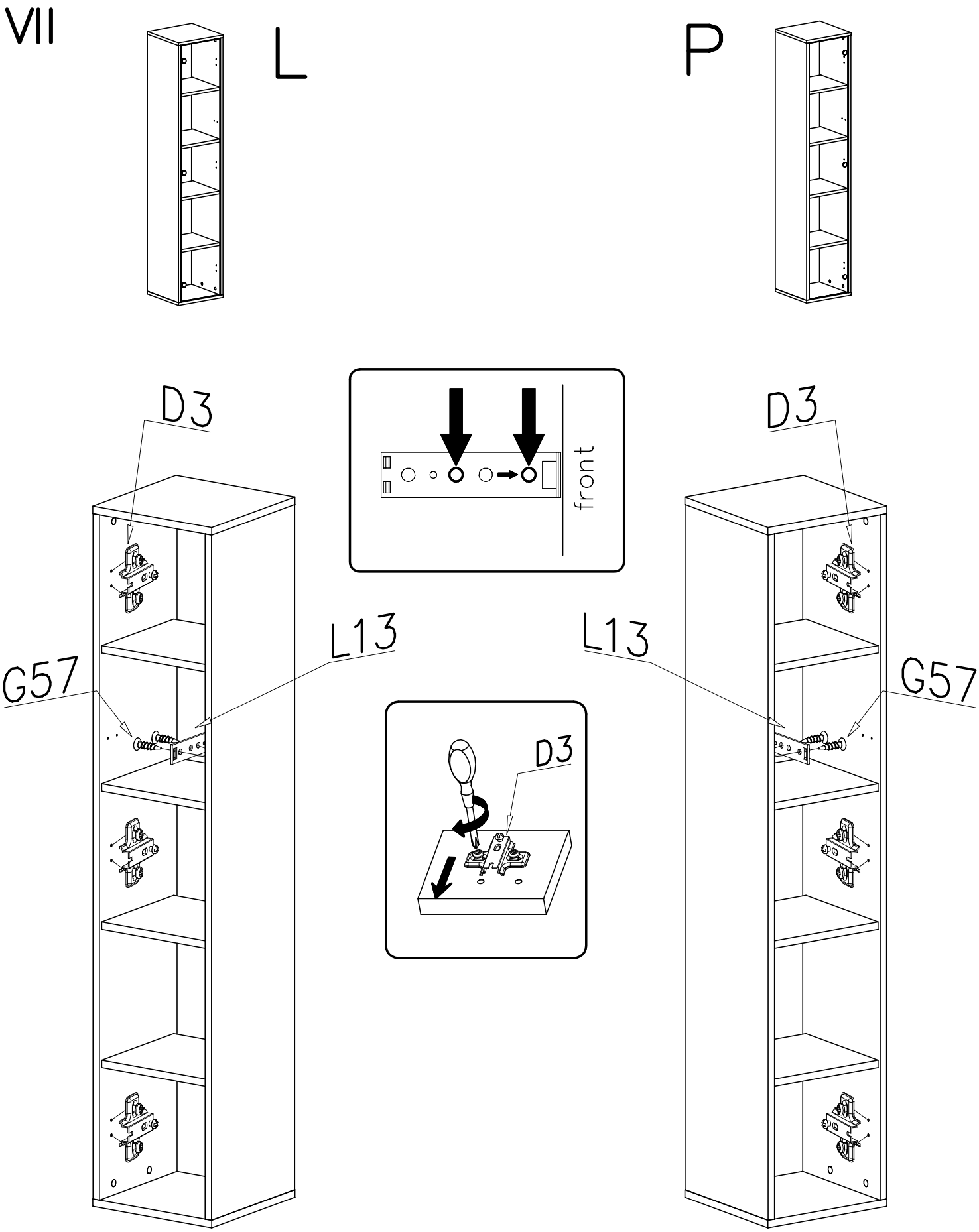

CARMEN – witryna

VIII

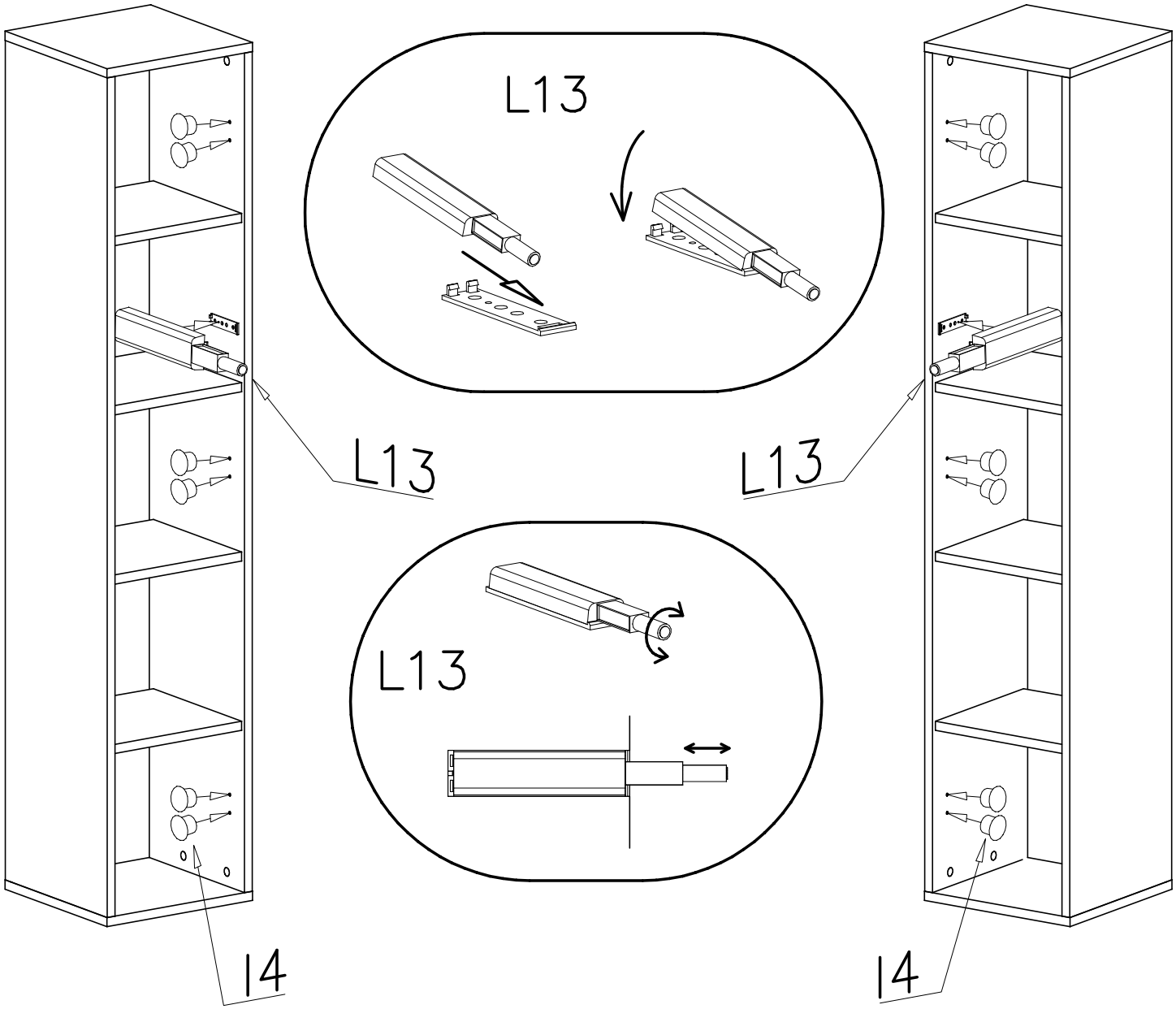

CARMEN – witryna

IX

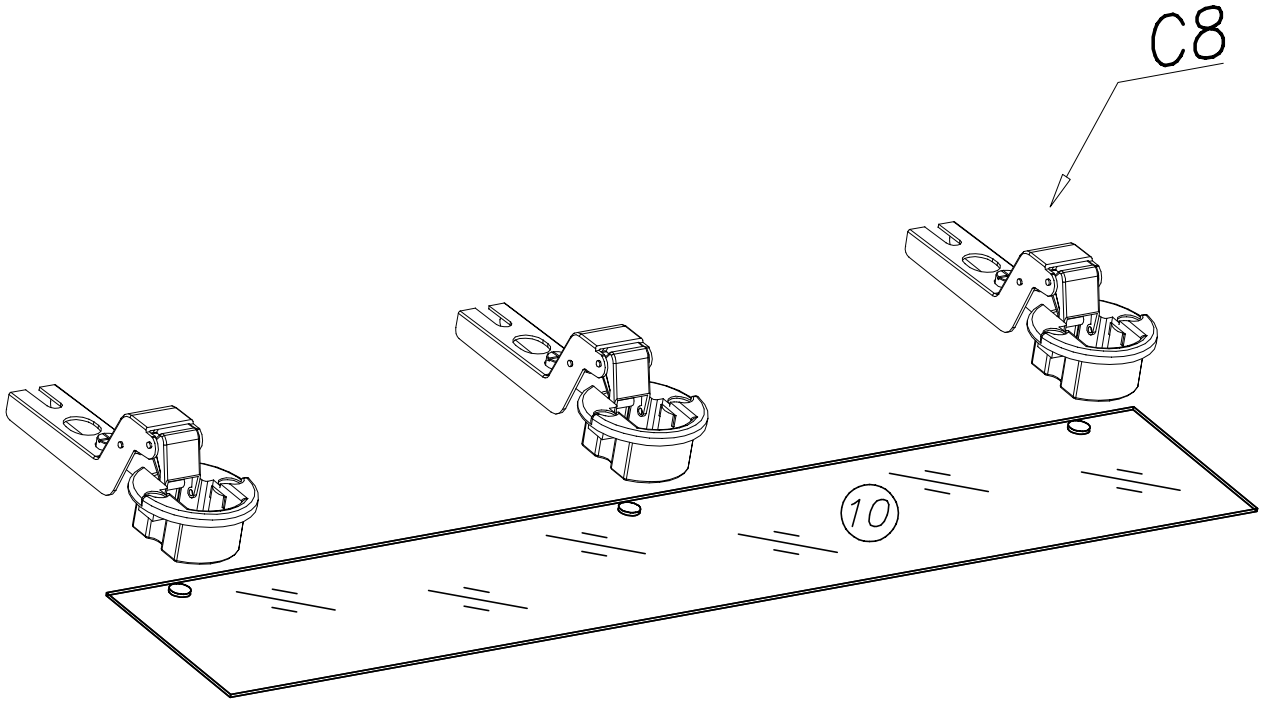

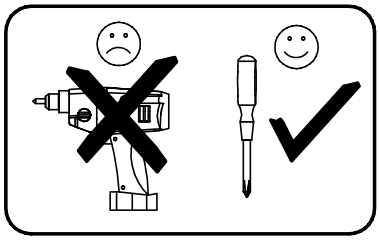

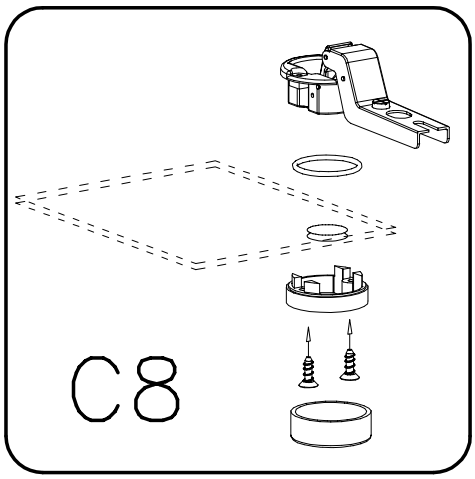

CARMEN – witryna

X

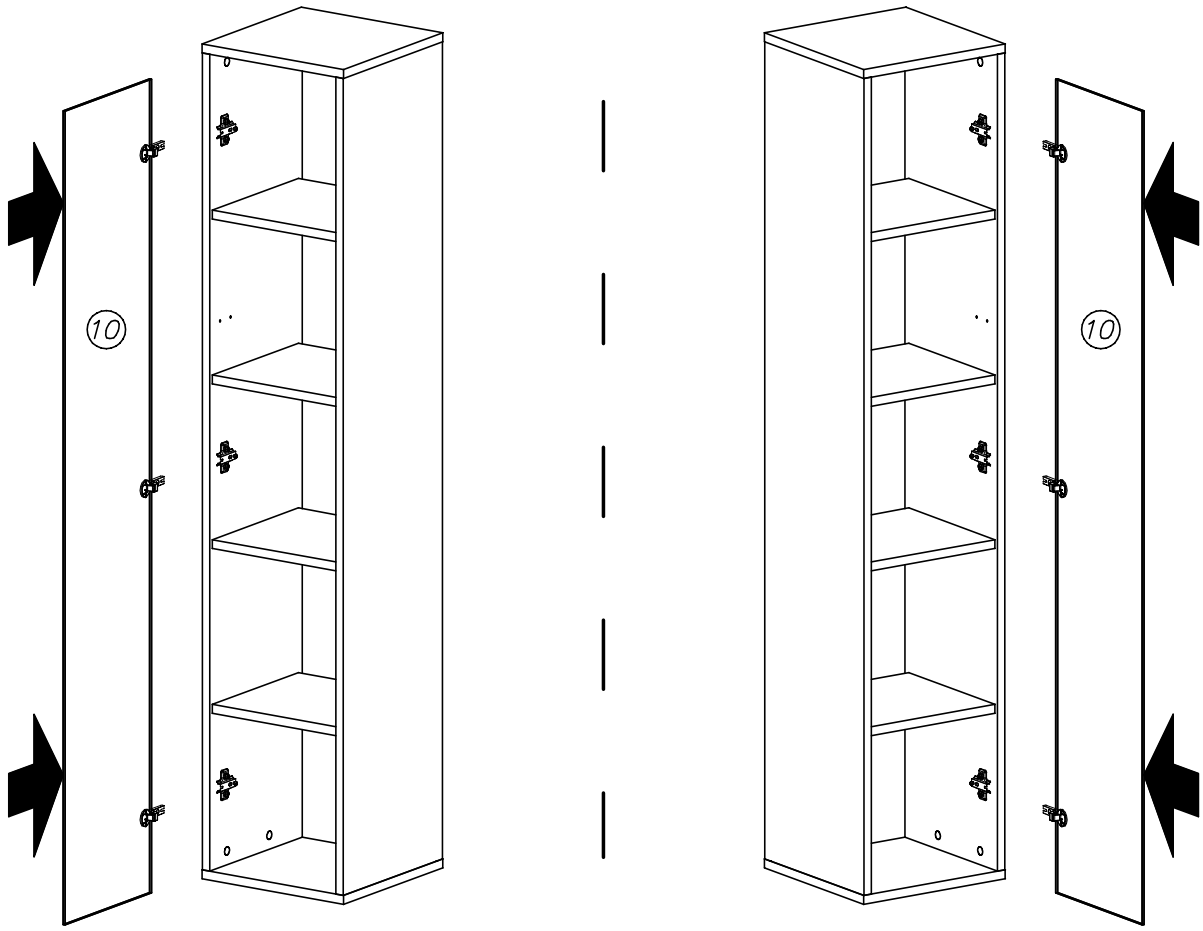

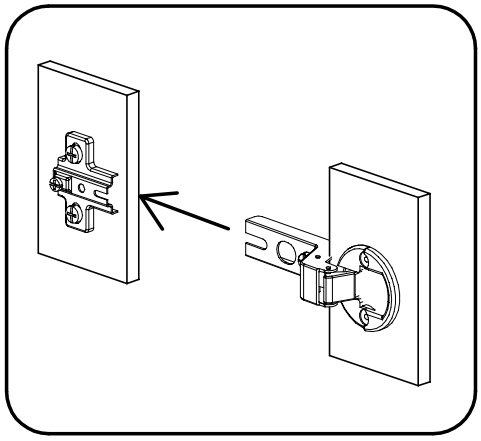

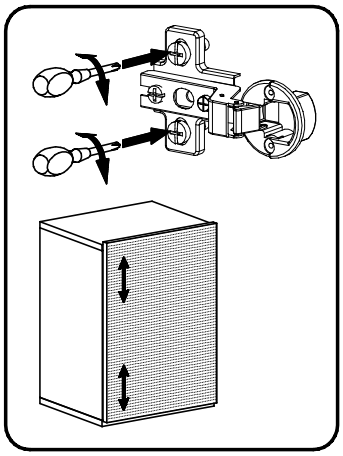

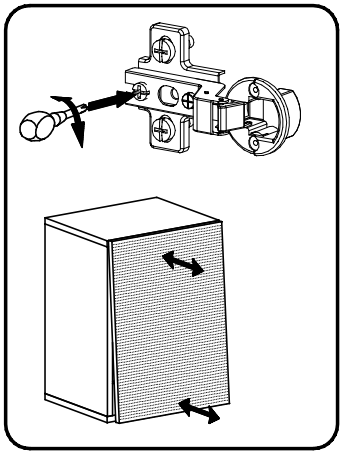

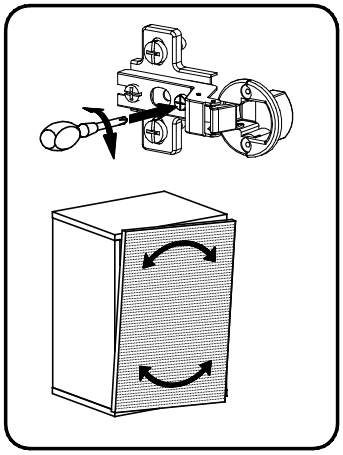

CARMEN – witryna

XI

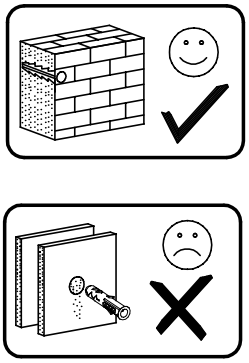

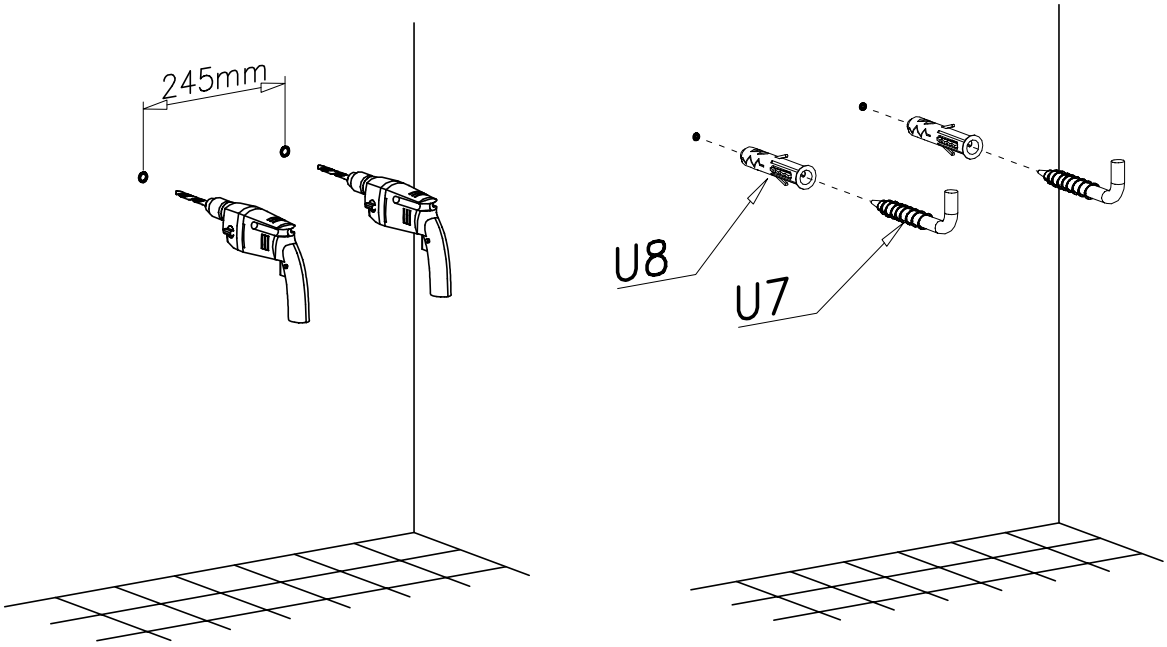

XII

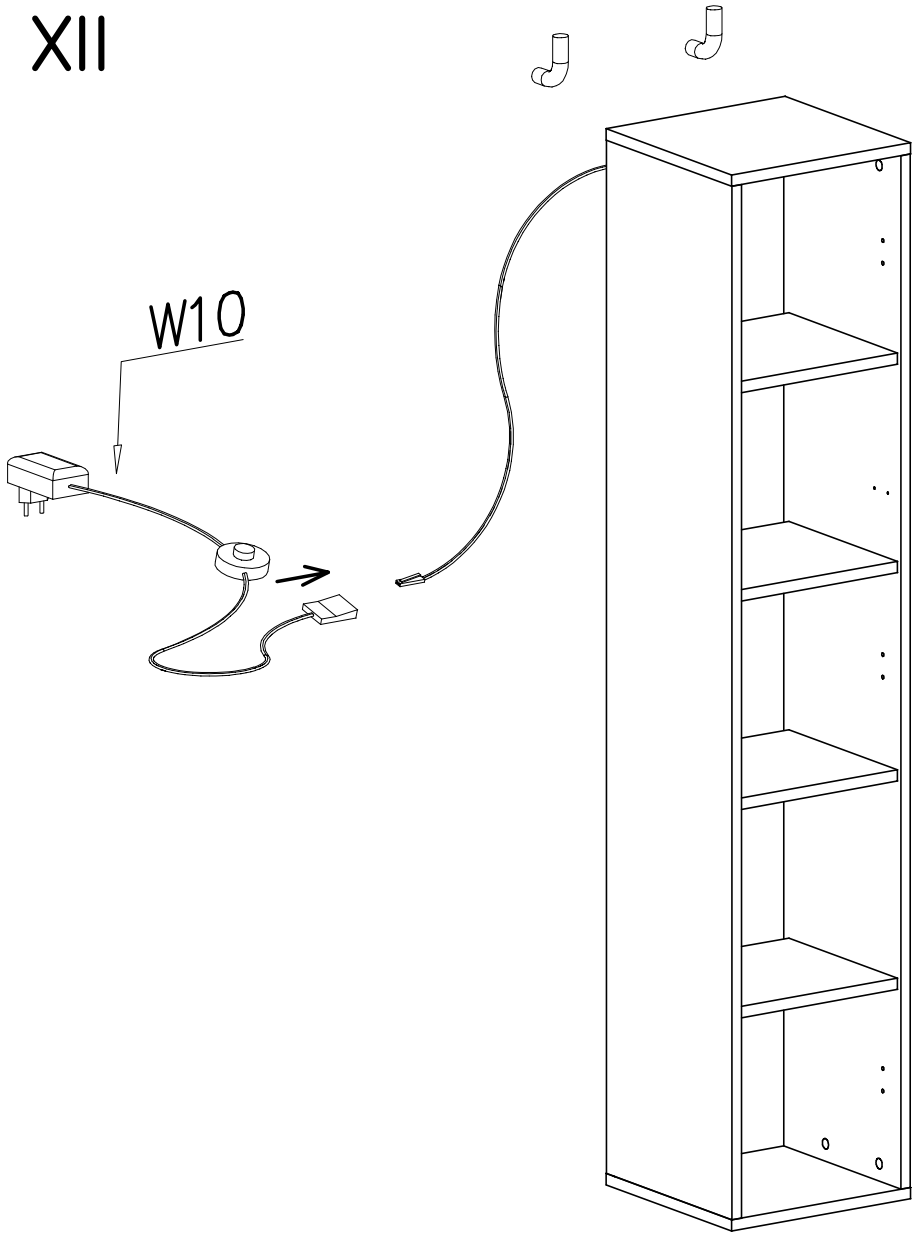

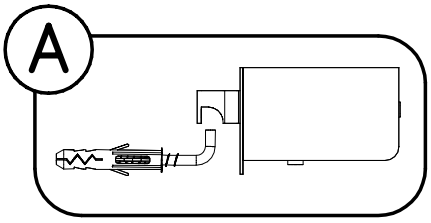

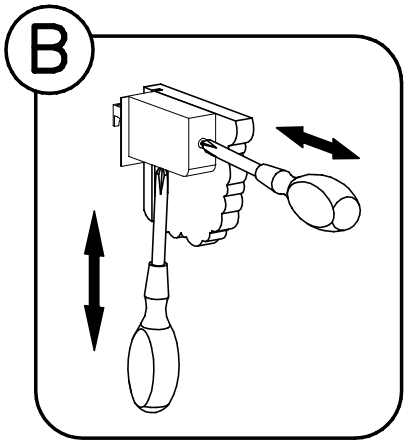

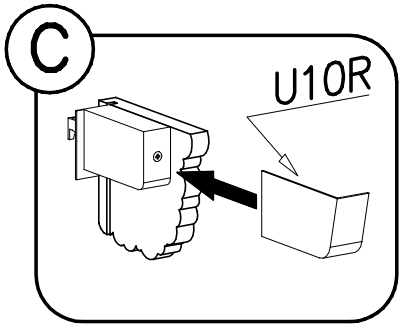
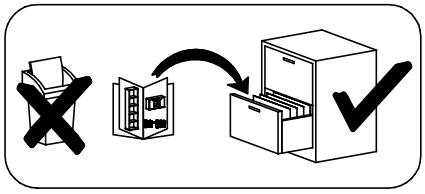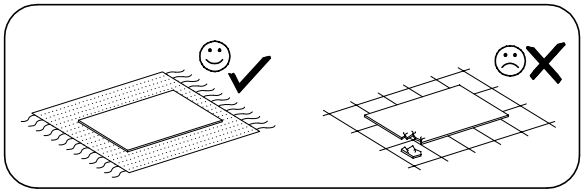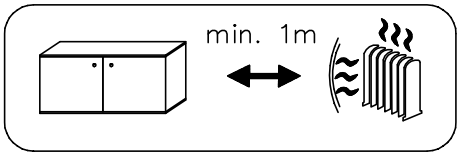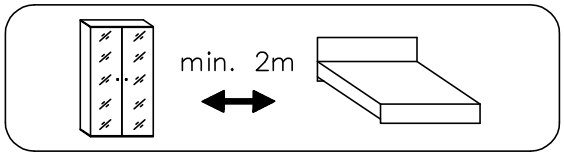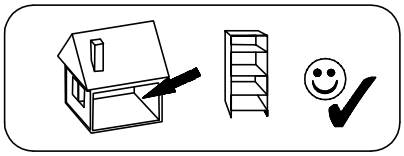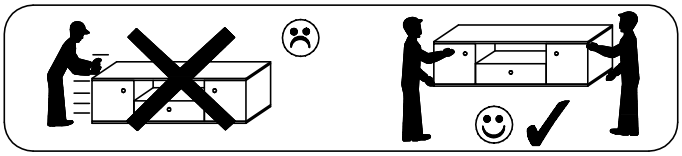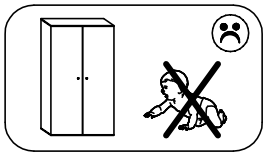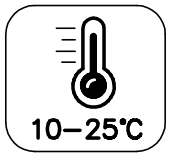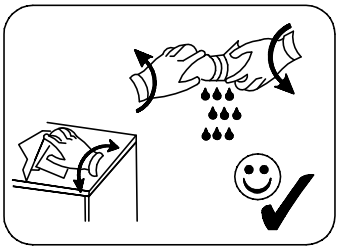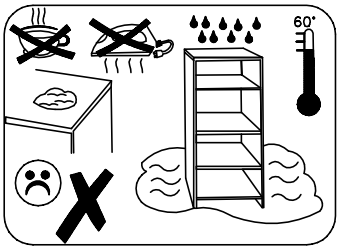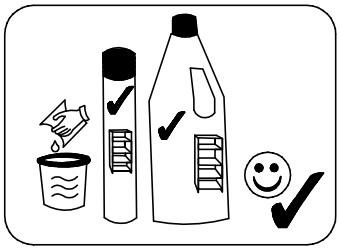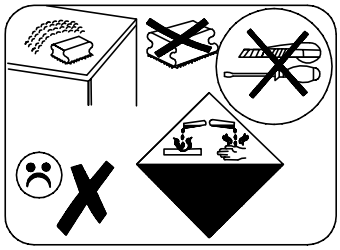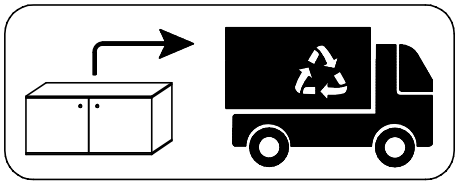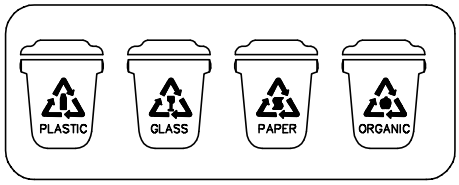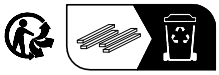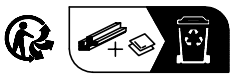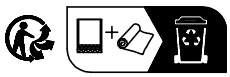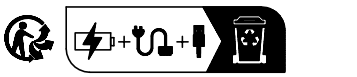
Uwaga • Upozornění • Achtung • Attention • Caution • Figyelem
Attenzione • Opgelet • Внимание • Atenţie • Upozornenie • Dikkat